資料

資料 1 ソースコード

資料 2 ドリルシェルプログラムの構成

資料 3 ユーザテストの配布資料とアンケート結果

資料 4 ドリルモードのユーザテスト 2 におけるログの設定と回収したログ

資料１　ソースコード

ドリルシェル

・index_shell.cgi

管理者モード

・index_admini.cgi　　・new_admini.cgi

・edit_admini.cgi　　・mon_admini.cgi

・monback_admini.cgi

ドリルモード

・index_drill.cgi　　・login.cgi

・pretest.cgi　　・drill.cgi

```
#!/usr/local/bin/
#=================================================#
# ドリルシェル inc                ージ(index_shell.cgi)  #
#=================================================#

require "cgi-lib.
require "jcode.pl"

$shell_title = '資                 験用状態前進型ドリルシェル';              #タイトル名
$login_file = './                  CGI/login.cgi';                          #ログインCGI（ドリルモード）へのリンク
$index_admini_fil                  /admini_CGI/index_admini.cgi?m=index'; #管理者モードへのリンク
$settei_file = '.,                 ei.txt';                                 #ドリルの設定ファイル

$c1 = '#dcdcdc';                   ューバーの色の設定1
$c2 = '#ffcc33';                   ューバーの色の設定2
$c3 = '#ffe566';                   ューバーの色の設定3
$c4 = '#eeeeee';                   ューバーの色の設定4

#======== 設定フ                  の中身 ========#
$s_title   = 0; #                  のタイトル
$s_pass    = 1; #                  を管理するためのパスワード
$s_explain = 2; #                  の説明
$s_dir     = 3; #                  格納されているディレクトリ
$s_select  = 4; #                  の数
$s_time    = 5; #                  ストの時間
$s_review  = 6; #                  回数と間隔時間
$s_group   = 7; #                  野名
$s_sub     = 8; #                  野名
$s_source  = 9; #                  
#=================================================#

#—— 設定ファイ                  み込み ——
$count = 0;
open (IN, "$sette                  ");
   while(<IN>){
      chomp;
      @settei_dat                  lit(/:/);
      $drill_titl                  nt] = $settei_data[$s_title];
      $count++;
   }
close(IN);

#======== メニ                  ーの表示 ========#
$data .= "<html><                  title>$shell_title</title></head>¥n";
$data .= "<body>¥
$data .= "<table                   =0 cellspacing=0 width=100%>¥n";
$data .= "<form m                  =POST action=$login_file>¥n¥n";
$data .= "<tr bgco                 1><th align=left nowrap><font size=-1>シェルトップページ</font></th><th align=right><font
size=-1>[<a href=                  _admini_file>管理者用</a>]</font></th></tr>¥n";
$data .= "<tr bgc                  c2 height=30><th align=center colspan=2 nowrap><b>$shell_title</b></th></tr>¥n";
$data .= "</table
#=================================================#

$data .= "<hr><ce                  ・このシステムでは資格試験を学習するためのドリルを行うことができます。<br>¥n";
$data .= "・下に表                 れているリストが現在あなたが学習を行うことができるドリルの一覧です。<br>¥n";
$data .= "・一覧か                 習するドリルを選択して" ドリルを始める" ボタンをクリックしてください。<br><br>¥n";
$data .= "<select                  =drill size=8>¥n";

#—— 学習可能な                  の書き出し ——
for($i=1;$i<$coun                  +){
   $data .= "<opt                  alue=$i>$drill_title[$i]¥n";
```

```
}

$data .br>¥n¥n";                          >¥n¥n";
$data .dden name=m value=index>¥n";        en name=m value=index>¥n";
$data .bmit value=ドリルを始める></ce      it value=ドリルを始める></center><br><hr>¥n";
$data .yright:2001-2003 Keita Sano al      ight:2001-2003 Keita Sano all right reserved.</i></center><br>¥n";

#——
$data .
$data .l>¥n";                              ¥n";
$len =
print '/html¥n";                          tml¥n";
print 'en¥n¥n";                           ¥n¥n";
print $
exit;
```

```
'<tr    enter><td bgcolor                    =$c4 colspan=2 nowrap><font size=-1><b>小テスト</b></font></td><td
owrap   size=-1>各第1分野                    から<input type=text name=set size=2>問ずつ</font>¥n";
'<inp   =hidden name=m va                    lue=test><input type=hidden name=m2 value=syo><input type=hidden
=$dr    put type=hidden n                    ame=usr value=$usr><input type=hidden name=pass value=$pass><input
ue=小    を行う></td></tr>¥                    n";
'</fo
'<for   d=POST action=$dr                    ill_file>¥n";
'<inp   =hidden name=m va                    lue=drill>¥n";
'<inp   =hidden name=m2 v                    alue=pre>¥n";
'<inp   =hidden name=n va                    lue=0>¥n";
'<inp   =hidden name=usr  ub)                value=$usr>¥n";
'<inp   =hidden name=pass                    value=$pass>¥n";
'<inp   =hidden name=dril                    l value=$drill>¥n";
'<inp   =hidden name=c va                    lue=1>¥n";
'<tr    enter><td colspan                    =$col><input type=submit value=模擬試験で間違った問題を学習
                                 トップページ
'</fo                            ンCGI I
"../    ata/$drill_dir/us        モードCGI      r/$usr/career.txt"){
.= "    n=center bgcolor=        験CGI          $c3><th colspan=$col><font size=-1>過去の模擬試験の結果
r>¥n"                            の設定ファイル
.= "    n=center bgcolor=        CGI            $c4><td rowspan=2 nowrap><font size=-1>出題方法</font></td><td
o><fo   =-1>試験日</font>                       </td><td rowspan=2 nowrap><font size=-1>正答数</font></td><td
group   nowrap><font siz                        e=-1>分野毎の正答数</font></td></tr>¥n";
.= "    n=center bgcolor=                       $c4>";
n(@d    up_data){
ta .=   font size=-2>$_</                       font></td>";

.= "    ;
IN,"    _data/$drill_dir/                       usr/$usr/career.txt"); #履歴ファイルの読み込み
line
coun    ine;
IN);
=2;$    l_group_number+2)                       ;$j++){
ikai    );
lmon    = 0;

=0;$    $i<$r_count;$i++)                       {
p =     /, $r_line[$i];
p2 =    ':/, $r_line[$i];
($j=    drill_group_numbe                       r+2);$j++){
$tmp    s/¥(.+¥)//g;
($se    = split /¥//, $tm                       o2[$j];
$seil   += $sei;
$all    j] += $all;
                                 >";
ta .    align=center>";
each
$_ =    br>¥(/g;
$dat    td>$_</td>";

ta .    ¥n";

=2;$    ll_group_number+2                       );$j++){
r[$j    ntf("%.1f",$seika                       i[$j] / $allmondai[$j] * 100);
                                 ません<br>¥n";
100;                             t nowrap><font siz
                                 ill>ログイン</a> >
$k<=    _group_number+2))        $usr&pass=$pass>ド
$per    $min){                   000FF><b>$usr</b><
$min    [$k];
$k=3
```

```
            }
            $k++;
        }

        $data .= "<tr align=center bgcolor=$c4><td colspan=2><font size=-1><b>平均正答率</b></font></td>";
        for($j=2;$j<=($drill_group_number+2);$j++){
            if($j>1){
                if($per[$j] == $min){
                    $data .= "<td bgcolor=$c5><b>$per[$j]%</b></td>";
                    $weak_flg[$j] = 1;
                }else{
                    $data .= "<td><b>$per[$j]%</b></td>";
                    $weak_flg[$j] = 0;
                }
            }else{
                $data .= "<td><b>$per[$j]%</b></td>";
            }
        }
        $data .= "</tr>¥n";
    }
    $data .= "</table><br>¥n";
    $data .= "</td><td>¥n";

    #―― 分野別学習画面の表示 ――
    $data .= "<table align=center border=1 width=100%>¥n";
    $data .= "<form method=POST action=$index_drill_file>¥n";
    $data .= "<tr bgcolor=$c2><th colspan=5>分野別学習</th></tr>¥n";
    $data .= "<tr align=center bgcolor=$c4><th><font size=-1>第１分野</font></th><th><font size=-1>第２分野
</font></th><th><font size=-1>学習率</font></th></tr>¥n";
    $group_flg=0;
    for($i=0;$i<$drill_group_number;$i++){
        $x=$i+1;
        @sub = split /,/, $drill_sub_data[$i];
        $c_sub = @sub;
        open(IN,"../drill_data/$drill_dir/usr/$usr/study/group$x.txt");
            @st_line = <IN>;
        close(IN);
        for($l=0;$l<$c_sub;$l++){
            @tmp = split /:/, $st_line[$l];
            $st_per[$l] = $tmp[2];
            $st_count[$l] = $tmp[1];
        }

        for($k=0;$k<$c_sub;$k++){
            if($sub[$k] ne ""){
                $row++;
            }
        }
        $z=0;
        for($j=0;$j<$c_sub;$j++){
            $y=$j+1;
            if($group_flg == 0){
                if($weak_flg[$i+3] == 1){
                    $data .= "<tr><td rowspan=$row align=center bgcolor=$c5 nowrap>";
                }else{
                    $data .= "<tr><td rowspan=$row align=center nowrap>";
                }
                $data .= "<font size=-1><b><input type=radio name=m
value=group$i>$drill_group_data[$i]</b></font></td>";
                $data .= "<td nowrap><font size=-1><input type=radio name=m value=sub$i-$y>$sub[$j]</font>  <font
color=#000FF size=-1>($st_count[$j]問)</font></td><td align=right><font
```

```
    $data .= $err_bar;
    $data .= "<tr bgcolor=$c2 height=30><th align=center colspan=2 nowrap><b>エラー</b></th></tr>¥n";
    $data .= "</table>¥n";
    $data .= "<hr><font color=#FF0000>$err_data</font><hr>¥n";
    $data .= "<center>ブラウザの" 戻る" ボタンをクリックして前の画面に戻ってから、もう一度入力してください。
</center><br>¥n";
}#end:err

#═══ ドリルの設定ファイル読み込み ═══
sub read_data{
    #═══════ 設定ファイルの中身 ═══════#
    $s_title        = 0; #ドリルのタイトル
    $s_pass         = 1; #ドリルを管理するためのパスワード
    $s_explain      = 2; #ドリルの説明
    $s_dir          = 3; #問題が格納されているディレクトリ
    $s_select       = 4; #選択肢の数
    $s_time         = 5; #模擬テストの時間
    $s_day          = 6; #復習の回数と間隔時間
    $s_group        = 7; #第1分野名
    $s_sub          = 8; #第2分野名
    $s_source       = 9; #出典名
    #═══════════════════════════════#
    $count=0;
    open (IN, "$settei_file"); #ドリルの設定ファイル読み込み
        while(<IN>){
            if($count == $drill){
                chomp;
                @settei_data = split(/:/);
                $drill_title   = $settei_data[$s_title];
                $drill_explain = $settei_data[$s_explain];
                $drill_dir     = $settei_data[$s_dir];
                $drill_group   = $settei_data[$s_group];
                $drill_sub     = $settei_data[$s_sub];
                $drill_source  = $settei_data[$s_source];
            }
            $count++;
        }
    close(IN);
    @drill_group_data = split /,/, $drill_group;
    $drill_group_number = @drill_group_data;
    @drill_sub_data = split /¥+/, $drill_sub;
    @drill_source_data = split /,/, $drill_source;
}#end:read_data

#─── エラー処理 ───
sub check{
    if($usr eq ""){ #ユーザ ID が未入力の場合
        $err_data .= "・ユーザ ID が未入力です。<br>¥n";
        $err_flg = 1;
    }
    if($pass eq ""){ #パスワードが未入力の場合
        $err_data .= "・パスワードが未入力です<br>¥n";
        $err_flg = 1;
    }
    open(IN, "../drill_data/$drill_dir/usr/usr.txt");
        $usr_flg = 0;
        $usr_po = 0;
        while(<IN>){
            chomp;
            @tmp = split(/:/);
            if($tmp[0] eq $usr){
```

```
            if(crypt($pass,$tmp[1]) eq $tmp[1]){
               $usr_flg = 1;
               last;
            }else{
               if($pass ne ""){ #ユーザ ID は合っているがパス
                  $err_data .= "・パスワードが間違っていま
               }
               $usr_flg = 1;
               $err_flg = 1;
               last;
            }
         }
         $usr_po++;
      }
   close(IN);
   if($usr_flg == 0 && $usr ne ""){ #ユーザ ID が間違ってい
      $err_data .= "・ユーザ ID が間違っています。<br>¥n";
      $err_flg = 1;
   }
}#end:check

#―― HTML 出力 ――
$data .= "</body></html>";
$len = length($data);
print "Content-type:text/html¥n";
print "Content-length:$len¥n¥n";
print $data;
exit;
```

```
#!/usr/local/bin/perl

#=============================================#
# ログイン及びユーザ登録・解除(login.cgi)     #
#=============================================#

require "cgi-lib.pl";
require "jcode.pl";

&ReadParse(*IN);
$m      = $IN{m};      #選択した機能(index,addusr1,addusr2,ログイン,登録解除,kaijo1,kaijo2)
$drill = $IN{drill}; #ドリル番号
$usr    = $IN{usr};    #ユーザ ID
$pass1 = $IN{pass1}; #パスワード1
$pass2 = $IN{pass2}; #パスワード2 (確認用)

$index_shell_file = '../index_shell.cgi'; #シェルトップページ
$login_file       = './login.cgi';        #ログイン CGI
$index_drill_file = './index_drill.cgi'; #ドリルモード CGI
$settei_file      = '../settei.txt';      #ドリルの設定ファイル

$c1 = '#dcdcdc'; #メニューバーの色の設定1
$c2 = '#ffcc33'; #メニューバーの色の設定2
$c3 = '#ffe566'; #メニューバーの色の設定3
$c4 = '#eeeeee'; #メニューバーの色の設定4

$err_flg=0;
$salt = "**";

#========== ユーザファイル(usr.txt)の中身 ==========#
$u_id     = 0; #ユーザ ID
$u_pass   = 1; #パスワード
#=============================================#
#========== 問題ファイルの中身 ==========#
$m_id       = 0;   #ID
$m_mondai   = 1;   #問題文
$m_monimg   = 2;   #問題文の図
$m_select   = 3;   #解答の選択肢
$m_scheck   = 4;   #選択肢のシャッフルフラグ
$m_kaisetu  = 5;   #解説文
$m_kaiimg   = 6;   #解説文の図
$m_seikai   = 7;   #正解番号
$m_group    = 8;   #第1分野番号
$m_sub      = 9;   #第2分野番号
$m_source   = 10;  #出典番号
#=======================================#

$data .= "<html><head><title>ドリルモード</title></head>¥n";
$data .= "<body>¥n";

if($m eq "index"){
   &index;
}elsif($m eq "addusr1"){
   &addusr1;
}elsif($m eq "addusr2"){
   &addusr2;
}elsif($m eq "ログイン"){
   &login;
}elsif($m eq "登録解除" || $m eq "kaijo1"){
   &kaijo1;
}elsif($m eq "kaijo2"){
```

```
        @tmp = split /,/, $drill_sub_data[$
        $c_tmp = @tmp;
        for($j=1;$j<=$c_tmp;$j++){
          $st_sub[$j] = 0;
        }
        open(IN,"../drill_data/$drill_dir/mt");
          while(<IN>){
            chomp;                                    トップペ
            @mondai_data = split(/:/);
            $st_sub[$mondai_data[$m_sub]]
          }
        close(IN);
        open(OUT,">../drill_data/$drill_dir,sr/stud
          for($j=1;$j<=$c_tmp;$j++){
            print OUT "0:$st_sub[$j]:0¥n"
          }
        close(OUT);                                   ップペー
      }

      #―― ユーザファイル(usr.txt)にユーザ――
      open(OUT,">>../drill_data/$drill_dir/utxt"); ます
        $cpass = crypt $pass1,$salt;
        print OUT "$usr:$cpass¥n";
      close(OUT);

      #―― 登録完了メッセージ ――
      $data .= "<form method=POST action=$in ll_file <br>¥n";
      $data .= "<table border=0 cellspacing=  100%>¥
      $data .= "<tr bgcolor=$c1><th align=le ap><fon
ジ</a> > <a href=$login_file?m=index&drill=$ グイン
規登録</a> > 登録完了</font></th></tr>¥n";
      $data .= "<tr bgcolor=$c2 height=30><t =center >¥n";
      $data .= "</table>¥n¥n";
      $data .= "<hr><center>ユーザ登録が完了 </cente
      $data .= "・ドリル<b>「<font color=#00 rill_ti
<br>¥n";
      $data .= "・次回からは今回入力したユー パスワー
      $data .= "・このままログインして学習を 合は"
      $data .= "・学習を行わない場合は上の" トップペ
      $data .= "<input type=hidden name=m va ex>¥n";
      $data .= "<input type=hidden name=dril =$drill
      $data .= "<input type=hidden name=usr usr>¥n"
      $data .= "<input type=hidden name=pass $pass1>
      $data .= "<center><input type=submit v グイン>
      $data .= "</form>¥n";
  }
}#end:addusr2

#=== 解除ユーザデータ入力(m=kaijo1) ===
sub kaijo1{
  &read_data;
  $data .= "<table border=0 cellspacing=0 w 0%>¥n"; ージ</a>
  $data .= "<form method=POST action=$login n";
  $data .= "<tr bgcolor=$c1><th align=left nc ont size
> <a href=$login_file?m=index&drill=$drill> </a> >
  $data .= "<tr bgcolor=$c2 height=30><th a nter no ーザ ID
  $data .= "</table>¥n¥n";
  $data .= "<hr><center>登録を解除するユー パスワー
  $data .= "<table align=center border=1>¥n
  $data .= "<tr align=center><td><b>ユーザ /td><td>
  $data .= "<tr align=center><td><b>パスワー</td><t
```



```
/group$x.

¥n";
";
 size=-1>  x_shell_file>シェルトップペー
/a> > <a   ile?m=addusr1&drill=$drill>新

nowrap><b  </th></tr>¥n";

r><hr>¥n"
le</font> このユーザ登録が完了しました。
                1
ドを入力し て下さい。<br>¥n";
ログイン" ックして下さい。<br>¥n";
ージ" を選 い。<br><br>¥n";

¥n";

n";
/center>¥
=-1><a hr  ll_file>シェルトップページ</a>
登録解除</  r>¥n";
rap><b>登  h></tr>¥n";

ドを入力し enter><hr>¥n";

input ty usr></td></tr>¥n";
><input t 1name=pass1></td></tr>¥n";
                1
```

```
    $data .=asswor    le><br>¥n";
    $data .=          t type=hidden name=m value=kaijo2>¥n";
    $data .=ame=m     t type=hidden name=drill value=$drill>¥n";
    $data .=ame=dr    er>登録を解除すると学習履歴も削除されます。よろしいですか？<br><br>¥n";
    $data .=submit    t type=submit value=解除></center>¥n";
    $data .=          m>¥n";
}#end:kaijo

#—— ユー===== 解除(m=kaijo2) ——
sub kaijo2
    #—— :          ェック ——
    &read_da
    if($usr 入力の  #ユーザ ID が未入力の場合
        $err_未入力  "・ユーザ ID が未入力です。<br>¥n";
        $err_        ;
    }
    if($pass")  { #パ  ) { #パスワードが未入力の場合
        $err_が未入力  "・パスワードが未入力です。<br>¥n";
        $err_        ;
    }
    open(IN,=角英数  ll_data/$drill_dir/usr/usr.txt");
        $usr_はアル  ;
        $usr_
        while
            cパスワー
            @ワードが  lit(/:/);
            if        u_id] eq $usr) {
                      pt($pass1,$tmp[$u_pass] ) eq $tmp[$u_pass]) {
             dir/us   r_flg = 1;
                      t;

                      $pass1 ne "") { #ユーザ ID は合っているがパスワードが間違っている場合
              #ユー   $err_data .= "・パスワードが間違っています。<br>¥n";
             」は既
                      r_flg = 1;
                      r_flg = 1;
                      t;

            }
            $         ;
        }
    close(I——
    if($usr><th a   0 && $usr ne "") { #ユーザ ID が間違っている場合
        $err_index&   "・ユーザ ID が間違っています。<br>¥n";
        $err_</tr>¥   ;
    }

    if($err_
        #——履歴フ  ーがあった場合 ——
        $err_学習率  "<tr bgcolor=$c1><th align=left nowrap><font size=-1><a href=$index_shell_file>シェルトップペ
ージ</a> >ユーザ  =$login_file?m=index&drill=$drill>ログイン</a> > <a href=$login_file?m=kaijo1&drill=$drill>登
録解除</a>        ー</font></th></tr>¥n";
        &err 作成 -
    }elsif(_dir/u  g) {
        #——rill_d  ザ登録解除 ——
        #ユー       ァルダと模擬試験履歴ファイル(career.txt)と分野別学習用フォルダ(group,sub)と
        #学習_dir/u  ォルダ(study)と学習率ファイルを削除し
        #ユー_dir/u  イル(usr.txt)からユーザを削除する
            _dir/u
        #——mber;$  ルダとファイルを削除 ——
        unli        drill_data/$drill_dir/usr/$usr/career.txt";
```

```
        unlink "../drill_data/$drill_dir/usr/$usr/pretest.txt";
        unlink "../drill_data/$drill_dir/usr/$usr/pre_data.txt";
        for($i=0;$i<$drill_group_number;$i++){
            $x=$i+1;
            unlink "../drill_data/$drill_dir/usr/$usr/group/group$x.txt";
            unlink "../drill_data/$drill_dir/usr/$usr/group/group$x-data.txt";
            unlink "../drill_data/$drill_dir/usr/$usr/study/group$x.txt";
            @tmp = split /,/, $drill_sub_data[$i];
            $c_tmp = @tmp;
            for($j=1;$j<=$c_tmp;$j++){
                unlink "../drill_data/$drill_dir/usr/$usr/sub/sub$x-$j.txt";
                unlink "../drill_data/$drill_dir/usr/$usr/sub/sub$x-$j-data.txt";
            }
        }
        rmdir "../drill_data/$drill_dir/usr/$usr/study";
        rmdir "../drill_data/$drill_dir/usr/$usr/group";
        rmdir "../drill_data/$drill_dir/usr/$usr/sub";
        rmdir "../drill_data/$drill_dir/usr/$usr";

        #―― ユーザファイル(usr.txt)からユーザを削除 ――
        open(IN,"../drill_data/$drill_dir/usr/usr.txt");
            @line = <IN>;
        close(IN);
        open(OUT,">../drill_data/$drill_dir/usr/usr.txt");
            $i=0;
            foreach(@line){
                if($i != $usr_po){
                    flock (OUT, 2);
                    print OUT $_;
                    flock (OUT, 8);
                }
            $i++;
            }
        close(OUT);

        #―― 登録完了メッセージ ――
        $data .= "<table border=0 cellspacing=0 width=100%>¥n";
        $data .= "<tr bgcolor=$c1><th align=left nowrap><font size=-1><a href=$index_shell_file>シェルトップペー
ジ</a> > <a href=$login_file?m=index&drill=$drill>ログイン</a> > 登録解除完了</font></th></tr>¥n";
        $data .= "<tr bgcolor=$c2 height=30><th align=center nowrap><b>登録解除完了</b></th></tr>¥n";
        $data .= "</table>¥n¥n";
        $data .= "<hr><center>ユーザ登録が解除されました</center><hr>¥n";
        $data .= "・ドリル<b>「<font color=#0000FF>$drill_title</font>」</b>からあなたのユーザ登録が解除されまし
た。<br>¥n";
        $data .= "・戻る時は上の”シェルトップページ”をクリックして下さい<br>¥n";
    }
}#end:kaijo2

#=== エラー画面表示 ===
sub err{
    $data .= "<table border=0 cellspacing=0 width=100%>¥n";
    $data .= $err_bar;
    $data .= "<tr bgcolor=$c2 height=30><th align=center nowrap><b>エラー</b></th></tr>¥n";
    $data .= "</table>¥n";
    $data .= "<hr><font color=#FF0000>$err_data</font><hr>¥n";
    $data .= "<center>ブラウザの”戻る”ボタンをクリックして前の画面に戻ってから、もう一度入力してください。
</center><br>¥n";
}#end:err

#=== ドリルの設定ファイル読込み ===
sub read_data{
```

```
	$data .= "min = 'C
	$data .= "}¥n";
	$data .= "if(sec <
	$data .= "sec = 'C
	$data .= "}¥n";
	$data .= "var time                    + min + ':' + sec;¥n";
	$data .= "document                    Time.value = time;¥n";
	$data .= "nNow -=
	$data .= "if (nNow
	$data .= "{¥n";
	$data .= "clearTim                    ;
	$data .= "parent.r                    ormtime.subm.click();¥n";
	$data .= "}¥n";
	$data .= "else¥n";
	$data .= "{¥n";
	$data .= "tid=setTi                   ner()',1000);¥n";
	$data .= "}¥n";
	$data .= "}¥n";
	$data .= "function
	$data .= "{¥n";
	$data .= "parent.r                    ormtime.subm.click();¥n";
	$data .= "}¥n";
	$data .= "//-->¥n"
	$data .= "</scriptl
	$data .= "</head>¥l(
	$data .= "<body or                    imer()¥" onUnload=¥"clearTime  ";          n";
	$data .= "<form na                    ¥" method=POST action=$pretes
	$data .= "<table b                    pacing=0 width=100%>¥n";
	$data .= "<tr bgcc                    t=15><th align=left nowrap><f  a href=$inde><a href=$index_shell_file
target=_top>シェルトップ                  <a href=$login_file?m=index&d  arget=_top>□target=_top>ログイン</a> > <a
href=$index_drill_file?m                  $drill&usr=$usr&pass=$pass ta  ルモード</a>リルモード</a> > 模擬試験
</font></th><th align=ri                  ont size=-1>ようこそ<font col  >$usr</b></fdb>$usr</b></font>さん
</font></th></tr>¥n";
	$data .= "<tr bgcc                    t=30><th align=left nowrap><b  e_data[$set-1ce_data[$set-1] 模擬試験
</b></th><th align=right                  間<INPUT type=text name=txtTi  adonly><inputeadonly><input type=button value=
採点を行う onclick=¥"nex                  tr>¥n";
	$data .= "</table>
	$data .= "</form>¥
  }elsif($m2 eq "syo")
	#—— 小テスト用(                      表示 ——
	#解答ボタンを表示
	$data .= "function
	$data .= "{¥n";
	$data .= "parent.r                    ormtime.subm.click();¥n";
	$data .= "}¥n";
	$data .= "//-->¥n"
	$data .= "</script
	$data .= "</head>¥
	$data .= "<body>¥n
	$data .= "<form na                    ethod=POST action=$pretest_fi
	$data .= "<table b                    pacing=0 width=100%>¥n";
	$data .= "<tr bgcc                    t=15><th align=left nowrap><f  a href=$inde><a href=$index_shell_file
target=_top>シェルトップ                  <a href=$login_file?m=index&d  arget=_top>□target=_top>ログイン</a> > <a
href=$index_drill_file?m                  $drill&usr=$usr&pass=$pass ta  ルモード</a>リルモード</a> > 模擬試験
</font></th><th align=ri                  ont size=-1>ようこそ<font col  >$usr</b></fdb>$usr</b></font>さん
</font></th></tr>¥n";
	$data .= "<tr bgcol                   =30><th align=left nowrap><b>  問ずつ出題 小テスト</b></th><th
align=right nowrap><inpu                  value=採点を行う onclick=nex  >¥n";          r>¥n";
	$data .= "</table
	$data .= "</form>¥
  }
```

```
}#end:bar

#===== 模擬テスト [表示] ]  ==  ====
sub mon{
   &read_settei; #レデー  -  み  み
   $no = 1;
   $m_count=0;
   foreach(@drill_c_data  a
      @line = ();
      $file = "../c_data  a  ll  ll_dir . "/mon" . $no . ".txt";
      open (IN, "$f); #  ル  ル読み込み
         if($m2 eq o"){
            #----- テス  た  た場合、選択した出典の問題を抽出する -----
            while(<{
               chom
               @mordata  ':/  ':/);
               if($ai_da  a  rce  rce] == $set){
                  $ai_id  d  ] =  ] = $mondai_data[$m_id];
                  $ai_mo  c  ount  ount] = $mondai_data[$m_mondai];
                  $ai_mo  c  ount  ount] = $mondai_data[$m_monimg];
                  $ai_se  e  ount  ount] = $mondai_data[$m_select];
                  $ai_sc  c  ount  ount] = $mondai_data[$m_scheck];
                  $ai_ka  a  cou  count] = $mondai_data[$m_kaisetu];
                  $ai_ka  a  ount  ount] = $mondai_data[$m_kaiimg];
                  $ai_se  e  ount  ount] = $mondai_data[$m_seikai];
                  $ai_gr  r  unt  unt] = $mondai_data[$m_group];
                  $ai_su  u  nt]  nt] = $mondai_data[$m_sub];
                  $ai_sc  c  ount  ount] = $mondai_data[$m_source];
                  $unt++  +
               }
            }
         }elsif($m2"syo"
            @line =>;
         }
      close(IN);
      if($m2 eq "sy
            #----- スト  場  場合、各分野から設定した数($set)ずつ問題を抽出する -----
         for (my $iline;  ;  {  {
            my $j = rand  d  ;  ;
            next if== $j  j
            @line[$j] =  $  $i];
         }
         $c_line = e;
         for($i=0;$et &&  &  _li  _line;$i++){
            push @cine,  ;  ;
         }
      }
      $no++;
   }
   if($m2 eq "syo")
      foreach(@out_){
         chomp;
         @mondai_da spli  i  ;  ;
         $mondai_icount  t  dai  dai_data[$m_id];
         $mondai_mc[$m_c  c  $mo  $mondai_data[$m_mondai];
         $mondai_mo[$m_c  c  $mo  $mondai_data[$m_monimg];
         $mondai_se[$m_c  c  $mo  $mondai_data[$m_select];
         $mondai_sc[$m_c  c  $mo  $mondai_data[$m_scheck];
         $mondai_kau[$m_  _  $m  $mondai_data[$m_kaisetu];
         $mondai_ka[$m_c  c  $mo  $mondai_data[$m_kaiimg];
         $mondai_se[$m_c  c  $mo  $mondai_data[$m_seikai];
```

```
            $mondai_group[$m_count] = $mondai_data[$m_group];
            $mondai_sub[$m_count] = $mondai_data[$m_sub];
            $mondai_source[$m_count] = $mondai_data[$m_source];
            $m_count++;
        }
    }

    open (OUT,">../drill_data/$drill_dir/usr/$usr/pretest.txt"); #模擬試験問題書き出し
        for($i=0;$i<$m_count;$i++){
        flock (OUT, 2);
        print OUT
"$mondai_id[$i]:$mondai_mondai[$i]:$mondai_monimg[$i]:$mondai_select[$i]:$mondai_scheck[$i]:$mondai_kaisetu[$i
]:$mondai_kaiimg[$i]:$mondai_seikai[$i]:$mondai_group[$i]:$mondai_sub[$i]:$mondai_source[$i]¥n";
        flock (OUT, 8);
        }
    close(OUT);

    #―― 問題の表示 ――
    $data .= "<html><head><title>ドリルモード</title>";
    $data .= "</head>¥n";
    $data .= "<body>¥n";
    $data .= "<form name=¥"formtime¥" method=POST action=$pretest_file target=_top>¥n";
    $data .= "<hr>¥n";
    for($i=0;$i<$m_count;$i++){
        $h=$i+1;
        $data .= "<table align=center border=0 width=600>¥n";
        $data .= "<tr><td><font color=#0000FF><b>問題$h</b></font><br>¥n";
        $data .= "$mondai_mondai[$i]¥n";
        $data .= "</td></tr></table>¥n";
        if($mondai_monimg[$i] ne ""){
            $data .= "<center><img src=$img_link/$drill_dir/$mondai_monimg[$i]></center>¥n";
        }
        $data .= "<br>¥n";
        @mondai_select_data = split /,/, $mondai_select[$i];
        $j=1;
        $data .= "<table align=center border=1 width=600>¥n";
        foreach(@mondai_select_data){
            $data .= "<tr><td width=1%><input type=radio name=$i value=$j></td><td>$_</td></tr>¥n";
            $j++;
        }
        $data .= "</table>¥n";
        $data .= "<hr>¥n";
    }
    $data .= "<input type=hidden name=m value=answer>¥n";
    $data .= "<input type=hidden name=m2 value=$m2>¥n";
    $data .= "<input type=hidden name=drill value=$drill>¥n";
    $data .= "<input type=hidden name=usr value=$usr>¥n";
    $data .= "<input type=hidden name=pass value=$pass>¥n";
    $data .= "<input type=hidden name=set value=$set>¥n";
    $data .= "<center><input name=¥"subm¥" type=¥"submit¥" value=¥"採点を行う¥"></center>¥n";
    $data .= "</form>¥n";
}#end:mon

#=== 模擬テストの解答(m=answer) ===
sub answer{
    &read_settei; #ドリルデータの読込み

    #―― 全体の正答率と分野毎の正答率を初期化する――
    for($i=1;$i<=$drill_group_number;$i++){
        $mon_group[$i] = 0;
        $seikai_group[$i] = 0;
```

```
$data .  とて  とでは模擬試診断結  lai_  を表¥示しています。<br><br>¥n";
$data .  )テ  )テーブルは)内容  .=  表¥しています。<br>¥n";
$data .  ble  ble align=c bord  r=0>¥n";
$data .  ><t  ><td><b>『R</b></  = "<  td></tr>¥n";
$data .  ><t  ><td>・模擬~で出  sel  択された問題の番号です。</td></tr>¥n";
$data .  ><t  ><td>・問題:クリ  ックすると、別ウィンドウに問題・正解・解説が表¥示されます。</td></tr>¥n";
$data .  ><t  ><td><b>『A</b></  = "<  td></tr>¥n";
$data .  ><t  ><td>・模擬~であ  @mo  たが入力した値です。</td></tr>¥n";
$data .  ><t  ><td><b>『正</b></  n =  td></tr>¥n";
$data .  ><t  ><td>・問題¥番号  lata  す。</td></tr>¥n";
$data .  ><t  ><td><b>『半</b></  あな  td></tr>¥n";
$data .  ><t  ><td>・あな入力し  値が正しければ" ○"、間違っていれば" ×" が表¥示されます。</td></tr>¥n";
$data .  ab  able><br>¥n"  lata
$data .  ＋  ＋＋＋  <color=  #0000FF>診断結果</font> ＋＋＋</b><br>";
$per_se  sp  sprintf("%$seika  i / $m_count * 100);
$data .  た  たは$m_cou中、$s  eikai 問正解しました。<br>¥n";
$data .  答率  答率は$per_s%です  = "<  。<br>¥n";
$data .  ble  ble border=1padd  = "<  ng=0>¥n";
$data .  al  align=centh>分類  = "<  </th><th>出題数</th><th>正答数</th><th colspan=2>正答率</th></tr>¥n";
$i=1;  seik
foreach  l_  l_group_dat  = "<
  $per  _se  _seikai[$i]rintf  = "<  "%.0f",$seikai_group[$i] / $mon_group[$i] * 100);
  $dat  <t  <tr><td align=>  = "$  _</td><td align=right>$mon_group[$i]</td><td
align=righ  kai  kai_group[$d><td  = "<align=right width=100><img src=$graph_link align=left height=17
width=$per  _se  _seikai[$i]><td a  = "< lign=right>$per_group_seikai[$i]%</td></tr>¥n";
  $i++  lai_
}  . =
$data .  ab  able><br>¥n"

#——  験(  験の履歴ファ(caree  r.txt)の書き込み ——
open (  dri  drill_data/$l_dir/  usr/$usr/career.txt"); #履歴ファイルの読み込み
  @r_  <I  <IN>;
close(  nter
if($m2  ko"  ko") {  ¥n"
  $out  r .  r .= "$drilrce_da  ta[$set-1]:";
}elsif  "s  "syo") {
  $out  r .  r .= "小テset 問  ファずつ):";
}
($sec,$  out  our,$mday,$year)  ァ = localtime(time);
$year +  ;  ;  #ド
$mon +=  #ド
$out_ca  = '  = "$year/$mday:$s  #ドeikai/$m_count($per_seikai%):";
$i=1;  #問
foreach  l_  l_group_dat  #選
  $out  r .  r .= "$seikoup[$i  #模]/$mon_group[$i]($per_group_seikai[$i]%):";
  $i++  #復
}  #築
$out_ca  = '  = "¥n";  #築
unshif  ne,  ne, $out_ca  #出
open(0  /di  /drill_datall_dir  == /usr/$usr/career.txt");
  flo  , 2  , 2);
  for  i<  i<10;$i++) {  ei_f
    UT  UT "$r_line;
  }  = $
  flo  , 8  , 8);
close(  _dat
  dir
#——  た  た問題の書き ——  sele
$i=1;  time
open(0  /d  /drill_datall_dir  day /usr/$usr/pre_data.txt");
  flo  , 2);  grou
```

```
    foreach(@review){
        print OUT "$mondai_id[$_]:2::
        $i++;
    }
    flock (OUT, 8);
  close(OUT);

  $data .= "今回の模擬テストでの成績と
  $data .= "模擬テストで間違った問題を
  $data .= "この学習はドリルモードの
  $data .= "" メニューに戻る" か" 間
  $data .= "<table align=center borde
  $data .= "<tr><td>¥n";
  $data .= "<form method=POST action=
  $data .= "<input type=hidden name=m
  $data .= "<input type=hidden name=u
  $data .= "<input type=hidden name=p
  $data .= "<input type=hidden name=d
  $data .= "<input type=submit value=
  $data .= "</form>¥n";
  $data .= "</td><td>";
  $data .= "<form method=POST action=
  $data .= "<input type=hidden name=m
  $data .= "<input type=hidden name=m
  $data .= "<input type=hidden name=n
  $data .= "<input type=hidden name=u
  $data .= "<input type=hidden name=p
  $data .= "<input type=hidden name=d
  $data .= "<input type=hidden name=c
  $data .= "<input type=submit value=
  $data .= "</form>¥n";
  $data .= "</td></tr>";
  $data .= "</table>¥n";
  $data .= "</td></tr></table>¥n";
}#end:answer

#===== 解説画面の表示(m=explain) =====
sub explain{
  $data .= "<html><head><title>ドリル
  $data .= "¥n<script language=¥"Java
  $data .= "function CloseWin(){¥nwin
  $data .= "<body onload=¥"resizeTo(5
  $data .= "<form method=POST action=
  $data .= "<table border=0 cellspaci
  $data .= "<tr bgcolor=$c1 height=10
  $data .= "<tr bgcolor=$c2 height=20
  $data .= "</table>¥n¥n";
  &read_settei;
  $m_count=0;
  open (IN,"../drill_data/$drill_dir/
    while(<IN>){
      if($m_count == $n){
        chomp;
        @mondai_data = split(/:/);
        $h=$n+1;
        $data .= "<hr>¥n<table ali
        $data .= "<tr><td><font co
        $data .= "$mondai_data[$m_
        $data .= "</td></tr>¥n";
        $data .= "</table>¥n";
```

プページ

式験診断結果

h></tr>¥n";

h></tr>¥n";

isr=$usr


```
                = "
                = "
                = "<
                = "<
                = "<
                = "<
                = "<
                = "<
が間違った = "<保存されています。<br>¥n";
たいときは = "<題を学習" を選んでください。<br>¥n";
画面からで = "<<br>¥n";
題を学習" = "<さい。<br><br>¥n";
";              = "<
                = "<
_drill_file>ikai
=index>¥n"; = "
ue=$usr>¥n"; = "
lue=$pass>¥ = "<
alue=$drill> = "<
ーに戻る>¥n"
                (@dr
                _gro
_file>¥n";  a .=
=drill>¥n"; t>$s
e=pre>¥n";  _gro
=0>¥n";     ;
ue=$usr>¥n";
lue=$pass>¥ = "<
alue=$drill>
=1>¥n";     模擬
た問題を学習N,".
                ine
                N);
                eq "
                _car
                ($m2
                _car

                min,
</title>";  = 19
¥">¥n<!—¥n" = 1;
ose();¥n}¥n areer ipt></head>¥n";
)¥">¥n";
st_file>¥n" (@dr
idth=100%>¥ _car
owrap> </th ;
lign=center     解説画面</b></th></tr>¥n";
                areer
                t @r_
                JT,">
sr/pretest. k (0テスト問題読み込み
                ($i=0
                print

                k (0
                UT);
ter border=(    ¥n";
000FF><b>問 間違nt><br>¥n";
]¥n";
                JT,">
                k (0
```

```
            if  の読ata[ ata[$m_monimg] ne ""){
                下の "<ce "<center><img src=$img_link/$drill_dir/$mondai_data[$m_monimg]></center>¥n";
            }   er
            $c   』  r>¥r  r>¥n";
            @m  スlct_c ct_data = split /,/, $mondai_data[$m_select];
            $j  号を
            $c   』  able able align=center border=1 width=500>¥n";
            fo  スl dai_ dai_select_data){
                 』  $j)  $j){
                 正解.= ".= "<tr><td width=1%><input type=radio name=$m_count value=$j checked></td><td>$_  <font
color=#0000FF>』 この解 この解答) </b></font></td></tr>¥n";
                 ベス
                  .= ".= "<tr><td width=1%><input type=radio name=$m_count value=$j></td><td>$_</td></tr>¥n";
                 t
                 ",
            }   問
            $c  ai tabl table>¥n";
            $c  el r>¥r  r>¥n";
            $c  <t ont  ont color=#0000FF><b>【正解番号】</b></font> ・・・
<b>$mondai_dat  i]</  i]</b><br><br>¥n";
            $c  able able align=center border=0 width=500>¥n";
            $c  sp r><t r><td><font color=#0000FF><b>【解説】</b></font><br>¥n";
            $c  ce onda ondai_data[$m_kaisetu]¥n";
            $c  /t td><  td></tr>¥n";
            $c  td tabl table>¥n";
            if  ata[ ata[$m_kaiimg] ne ""){
                 "<ce "<center><img src=$img_link/$drill_dir/$mondai_data[$m_kaiimg]></center>¥n";
            }
        }
      $m_count  ル
      }  il
   close(IN);
   $data .="<b  <inp <input type=¥"button¥" value=¥"ウィンドウを閉じる¥" onClick=¥"CloseWin()¥"></center>¥n";
   $data .= "<
}#end:explain  ou

#==== ドリル( ($ イル( イルの読込み ====
sub read_sette
   #=======  ,$ ルの ルの中身 ========#
   $s_title      ノル( ノルのタイトル
   $s_pass       ノル ノルを管理するためのパスワード
   $s_explain  $m ノル( ノルの説明
   $s_dir        頂が 頂が格納されているディレクトリ
   $s_select     尺肢( 尺肢の数
   $s_time     gr 疑テ 疑テストの時間
   $s_day        習の[ 習の回数と間隔時間
   $s_group      1 分 1 分野名
   $s_sub        2 分 2 分野名
   $s_source  r; 典名 典名
   #=========  ri ==========================#
   $count=0;
   open (IN, '  le") le"); #設定ファイル読み込み
      while(<  ]"
         if($c  drill drill){
            ch
            @s  = s = split(/:/);
            $c          = $settei_data[$s_dir];
            $c  み ct  ct  = $settei_data[$s_select];
            $c           = $settei_data[$s_time];
            $c  ri       = $settei_data[$s_day];
            $c  )  )  = $settei_data[$s_group];
```

```
            $drill_source    = $settei_data[$s_source];
        }
        $count++;
    }
  close(IN);
  @drill_group_data = split /,/, $drill_group;
  $drill_group_number = @drill_group_data;
  @drill_source_data = split /,/, $drill_source;
  $drill_source_number = @drill_source_data;
}#end:read_settei

#=== エラー画面表示 ===
sub err{
  $data .= "<html><head><title>ドリルモード</title>";
  $data .= "</head>¥n";
  $data .= "<body>¥n";
  $data .= "<table border=0 cellspacing=0 width=100%>¥n";
  $data .= "<tr bgcolor=$c1><th align=left nowrap><font size=-1><a href=$index_shell_file>シェルトップページ</a>
> <a href=$login_file?m=index&drill=$drill>ログイン</a> > <a
href=$index_drill_file?m=index&drill=$drill&usr=$usr&pass=$pass>ドリルモード</a> > 模擬試験 > エラー
</font></th><th align=right><font size=-1>ようこそ<font color=#0000FF><b>$usr</b></font>さん
</font></th></tr>¥n";
  $data .= "<tr bgcolor=$c2 height=30><th align=center colspan=2 nowrap><b>エラー</b></th></tr>¥n";
  $data .= "</table>¥n";
  $data .= "<hr><font color=#FF0000>$err_data</font><hr>¥n";
  $data .= "<center>ブラウザの" 戻る" ボタンをクリックして前の画面に戻ってから、もう一度入力してください。
</center><br>¥n";
}#end:err

#--- HTML出力 ---
$data .= "</body></html>";
$len = length($data);
print "Content-type:text/html¥n";
print "Content-length:$len¥n¥n";
print $data;
exit;
```

```
#!/usr/local/bin/perl

#=============================================#
# 学習方法に従ってドリルを行う(drill.cgi)          #
#=============================================#

require "cgi-lib.pl";
require "jcode.pl";

&ReadParse(*IN);
$m      = $IN{m};      #選択した機能(drill,answer,end)
$m2     = $IN{m2};     #選択した学習方法
$w_flg = $IN{w_flg}; #working pool に格納されている問題数
$n      = $IN{n};      #現在出題されている working pool 内の問題番号
$c      = $IN{c};      #問題のカウント
$ans    = $IN{ans};    #学習者が入力した選択肢の番号
$s      = $IN{s};      #問題の正解番号
$drill = $IN{drill}; #ドリル番号
$usr    = $IN{usr};    #ユーザ ID
$pass   = $IN{pass};   #パスワード

$index_shell_file = '../index_shell.cgi'; #シェルトップページ
$login_file       = './login.cgi';        #ログイン CGI
$index_drill_file = './index_drill.cgi';  #ドリルモード CGI
$pretest_file     = './pretest.cgi';      #模擬テスト CGI
$settei_file      = '../settei.txt';      #ドリルの設定ファイル
$drill_file       = './drill.cgi';        #ドリル CGI

#$img_link = 'http://www.et.soft.iwate-pu.ac.jp/semis/g031x074/img';
$img_link = '/export/local/apache/htdocs/semis/g031x074/img';
#$graph_link = 'http://www.et.soft.iwate-pu.ac.jp/semis/g031x074/img/graph1.gif';
$graph_link = '/export/local/apache/htdocs/semis/g031x074/img/graph1.gif';

$c1 = '#dcdcdc'; #メニューバーの色の設定1
$c2 = '#ffcc33'; #メニューバーの色の設定2
$c3 = '#ffe566'; #メニューバーの色の設定3
$c4 = '#eeeeee'; #メニューバーの色の設定4

$salt = "**";
$scheck_flg=0;
$test_flg="";

#========== 問題ファイルの中身 ==========#
$m_id       = 0;   #ID
$m_mondai   = 1;   #問題文
$m_moning   = 2;   #問題文の図
$m_select   = 3;   #解答の選択肢
$m_scheck   = 4;   #選択肢のシャッフルフラグ
$m_kaisetu  = 5;   #解説文
$m_kaiimg   = 6;   #解説文の図
$m_seikai   = 7;   #正解番号
$m_group    = 8;   #第1分野番号
$m_sub      = 9;   #第2分野番号
$m_source   = 10;   #出典番号
#=========================================#

#===== 問題ファイル名の取得 =====
if($m2 eq "pre") { #「模擬試験で間違った問題を学習」を選択時
   $file1 = "pre_data.txt";
   $file2 = "pretest.txt";
   $d_title = "模擬試験で間違った問題を学習";
```

```
}elsif($m2 =~ /^sub/) { #「分野別学習（第　択時　を選択時
   $sub = $m2;
   $sub =~ s/sub//g;
   $file1 = "sub/sub$sub-data.txt";
   $file2 = "sub/sub$sub.txt";
   $d_title = "分野別学習(第２分野)";
}elsif($m2 =~ /^group/) { #「分野別学習(　択時　を選択時
   $group = $m2;
   $group =~ s/group//g;
   $file1 = "group/group$group-data.txt"
   $file2 = "group/group$group.txt";
   $d_title = "分野別学習(第１分野)";
}

#==== Javascript の関数の定義とメニュー　==　====
if($m ne "end") {
   $data .= "<html><head><title>ドリル
   $data .= "<STYLE TYPE=¥"text/css¥">¥
   $data .= "<!—¥n";
   $data .= ".posabs　{}¥n";
   $data .= "#test0　{left:10%;}¥n";
   $data .= "#test1　{left:10%;}¥n";
   $data .= "<!——>¥n";
   $data .= "</STYLE>¥n";
   $data .= "<script language=¥"javascr
   $data .= "<!—¥n";
   $data .= "function showLAYER(layName
   $data .= "if(document.layers)documen
   $data .= "if(document.all)document.a
   $data .= "}¥n";
   $data .= "function dispoff(b){¥n";
   $data .= "if(document.all)document.a
   $data .= "if(document.layers)documen
   $data .= "}¥n";
   $data .= "//—>¥n";
   $data .= "</script>¥n";
   $data .= "</head>¥n";
   $data .= "<body>¥n";
   $data .= "<form method=POST action=$
   $data .= "<table border=0 cellspacin
   $data .= "<tr bgcolor=$c1><th align=le
> <a href=$login_file?m=index&drill=$dr
href=$index_drill_file?m=index&drill=$d
align=right><font size=-1>ようこそ<font
   $data .= "<tr bgcolor=$c2 height=30>
   $data .= "</table>¥n¥n";
   $data .= "<hr>¥n";
}

&read_settei; #ドリルデータの読込み

#==== w_pool の読み出し ====
for($i=0;$i<7;$i++) {
   $tmp1 = "id-w" . $i;
   $tmp2 = "state-w" . $i;
   $w_pool[$i][0] = $IN{$tmp1};
   $w_pool[$i][1] = $IN{$tmp2};
}


if($m eq "drill") {
```

```
    &drill;
}elsif($m eq "answer"){
    &answer;
}elsif($m eq "end"){
    &save;
    $data .= "<html><head>¥n";
    $data .= "<META HTTP-EQUIV=¥"Refresh¥"
CONTENT=¥"0;URL=$index_drill_file?m=index&drill=$drill&usr=$usr&pass=$pass¥">¥n";
    $data .= "</head><body></body></html>¥n";
}

#==== 問題の出題(m=drill) ====
sub drill{
    #---- w_pool が空の場合、格納する ----
    if($n == 0){
        $i=4; #復習状態の番号
        foreach(@drill_day_data){
            $r_state[$i] = $_;
            $i++;
        }
        &read_usr; #ユーザデータの読み出し
        $w_count=0;
        for($i=0;$i<$u_count;$i++){
            if($w_count < 7){
                #---- 復習状態(状態が 4～)の問題の間隔時間が過ぎている場合に work
                if($usr_state[$i] >= 4){
                    $time = time();
                    $spent = int(($time - $usr_review[$i]) / 60 / 60);
#                    $spent = int(($time - $usr_review[$i]) / 60 / 60 / 24);
                    if($r_state[$usr_state[$i]] <= $spent){
                        $w_pool[$w_count][0] = $usr_monid[$i];
                        $w_pool[$w_count][1] = $usr_state[$i];
                        $w_count++;
                    }
                }
            }
        }
        for($i=0;$i<$u_count;$i++){
            if($w_count < 7){
                #---- working pool(@w_pool)が満杯でない場合、item pool(状態が 1～
                if($usr_state[$i] >= 1 && $usr_state[$i] <= 3){
                    $w_pool[$w_count][0] = $usr_monid[$i];
                    $w_pool[$w_count][1] = $usr_state[$i];
                    $w_count++;
                }
            }
        }
        $w_flg=$w_count; #working pool に格納されている問題数
        if($w_count == 0){
            #---- item pool が空の場合、終了する ----
            &end;
        }elsif($w_count>1){
            #---- working pool(@w_pool)をシャッフルする ----
            srand;
            for (my $i = $w_count; --$i; ) {
                my $j = int rand ($i + 1);
                next if $i == $j;
                $t_id = $w_pool[$i][0];
                $t_st = $w_pool[$i][1];
                $w_pool[$i][0] = $w_pool[$j][0];
                $w_pool[$i][1] = $w_pool[$j][1];
                                                                    $w_
                                                                    $w_
                                                                }
                                                            }
                                                        }

                                                        #---- 問題の
                                                        if($w_flg >
                                                            open (IN,
                                                                while(
                                                                    cho
                                                                    @mo
                                                                    if(
                                                                                                                                #
```

```
            $w_pool[$j][0] = $t_id;
            $w_pool[$j][1] = $t_st;
        }
    }
}

#―― 問題の出題 ――
if($w_flg > 0){
    open (IN,"../drill_data/$drill_dir/usr/$usr/$file2"); #問題ファイル読み込み
        while(<IN>){
            chomp;
            @mondai_data = split(/:/);
            if($mondai_data[$m_id] eq $w_pool[$n][0]){
                #―― 問題を表示する ――
                $data .= "<table align=center border=0 width=600>¥n";
                $data .= "<tr><td><font color=#0000FF><b>問題$c</b></font><br>¥n";
                $data .= "$mondai_data[$m_mondai]<br>¥n";
                if($mondai_data[$m_monimg] ne ""){
                    $data .= "<center><img src=$img_link/$drill_dir/$mondai_data[$m_monimg]></center>¥n";
                }
                $data .= "<br>¥n";
                @mon_select_data  = split /,/, $mondai_data[$m_select];
                if($mondai_data[$m_scheck]){
                    $a = $mondai_data[$m_seikai]-1;
                    #$data .= "seikai:$a<br>";
                    #$data .= "before:<br>¥n";
                    #foreach(@mon_select_data){
                    #   $data .= "$_<br>¥n";
                    #}
                    #$data .= "<br>¥n";
                    #―― 配列 @mon_select_data をランダムに並び替える ――
                    srand;
                    for (my $i = @mon_select_data; --$i; ) {
                        my $j = int rand ($i + 1);
                        next if $i == $j;
                        if($i == $a){
                            $a = $j;
                        }elsif($j == $a){
                            $a = $i;
                        }
                        @mon_select_data[$i, $j] = @mon_select_data[$j, $i];
                    }
                #$data .= "answer:$a<br>¥n";
                $a++;
                $a = crypt $a,$salt;
                $data .= "<input type=hidden name=s value=$a>¥n";
                }
                $data .= "<table align=center border=1 width=600>¥n";
                $i=1;
                #―― 選択肢を表示する ――
                foreach(@mon_select_data){
                    $data .= "<tr><td width=1%><input type=radio name=ans value=$i></td><td>$_</td></tr>¥n";
                    $i++;
                }
                $data .= "</table><hr>¥n";

                #―― 問題がリハーサル状態の場合、解説を表示する ――
                if($w_pool[$n][1] == 2){
#                   $data .= "<div id=¥"rehearsal¥" stile=¥"display:''¥">¥n";
                    $data .= "<div class=¥"posabs¥" id=¥"test0¥">¥n";
                    $data .= "<font color=#0000FF><b>【解説】</b></font><br>¥n";
```

```
                $data .= "$mondai_data[$m_kaisetu]<br>¥n";
                if($mondai_data[$m_kaiimg] ne "") {
                  $data .= "<center><img src=$img_link/$drill_dir/$mondai_data[$m_kaiimg]></center>¥n";
                }

                $data .= "</div>¥n";
                $data .= "<div class=¥"posabs¥" id=¥"test1¥">¥n";
                $data .= "<center><input type=button name=1 value=解説を読んで問題の解き方を理解したらここを
押してください onClick=¥"showLAYER('test0')¥"></center>¥n";
#                $data .= "<center><input type=button name=1 value=解説を読んで問題の解き方を理解したらここを
押してください onClick=¥"dispoff('rehearsal');¥"></center>¥n";
                $data .= "</div>¥n";
              }
              $data .= "</td></tr></table><br>¥n";
              @state = (0,"事前テスト状態","リハーサル状態","ドリル状態");
              $i=4;
              foreach(@drill_day_data) {
                $x=$i-3;
                $state[$i] = "第$x 復習状態";
                $i++;
              }
              $data .= "<table align=center border=0 width=600>¥n";
              $data .= "<tr><td align=left width=200><font color=#0000FF
size=-2><b>$state[$w_pool[$n][1]]</b></font></td>¥n";
              $data .= "<input type=hidden name=m value=answer>¥n";
              $data .= "<input type=hidden name=m2 value=$m2>¥n";
              $data .= "<input type=hidden name=w_flg value=$w_flg>¥n";
              $data .= "<input type=hidden name=n value=$n>¥n";
              $data .= "<input type=hidden name=drill value=$drill>¥n";
              $data .= "<input type=hidden name=usr value=$usr>¥n";
              $data .= "<input type=hidden name=pass value=$pass>¥n";
              $c++;
              $data .= "<input type=hidden name=c value=$c>¥n";
              for($i=0;$i<$w_flg;$i++) {
                $data .= "<input type=hidden name=id-w$i value=$w_pool[$i][0]>¥n";
                $data .= "<input type=hidden name=state-w$i value=$w_pool[$i][1]>¥n";
              }
              $data .= "<td align=center width=200><input type=submit value=解答する></td>¥n";
              $data .= "</form>¥n";
              $data .= "<form method=POST action=$drill_file>¥n";
              $data .= "<input type=hidden name=m value=end>¥n";
              $data .= "<input type=hidden name=m2 value=$m2>¥n";
              $data .= "<input type=hidden name=w_flg value=$w_flg>¥n";
              $data .= "<input type=hidden name=drill value=$drill>¥n";
              $data .= "<input type=hidden name=usr value=$usr>¥n";
              $data .= "<input type=hidden name=pass value=$pass>¥n";
              for($i=0;$i<$w_flg;$i++) {
                $data .= "<input type=hidden name=id-w$i value=$w_pool[$i][0]>¥n";
                $data .= "<input type=hidden name=state-w$i value=$w_pool[$i][1]>¥n";
              }
              $data .= "<td align=right width=200><input type=submit value=学習を終了する></td></tr>¥n";
              $data .= "</table>¥n";
              $data .= "<hr>¥n";
              last;
            }
          }
        close(IN);
        $data .= "</form>¥n";
    }
}#end:drill
```

```
#═══ 問題の解答(m=answer) ═══
sub answer{
   $test_state = $w_pool[$n][1];
   #─── 問題ファイルを読み込み、正誤判定を行う ───
   open (IN,"../drill_data/$drill_dir/usr/$usr/$file2");
      while(<IN>){
         chomp;
         @mondai_data = split(/:/);
         if($mondai_data[$m_id] eq $w_pool[$n][0]){
            $data .= "<table border=1 align=center>¥n";
            $b = $c-1;
            $data .= "<tr align=center><td colspan=3 nowrap><font size=-1><b>問題$b の判定
</b></font></td></tr>¥n";
            $data .= "<tr align=center>";
            if($ans eq ""){
               $ans = "無回答";
            }
            if($mondai_data[$m_scheck]){
               for($i=1;$i<=$drill_select;$i++){
                  $tmp2 = crypt $i,$salt;
                  if($s eq $tmp2){
                     $s = $i;
                  }
               }
               if($s == $ans){
                  $scheck_flg = 1;
               }
            }else{
               $s = $mondai_data[$m_seikai];
            }
            $data .="<td nowrap><font size=-1>あなたが入力した答え・・・$ans</font></td><td nowrap><font size=-1>
正解・・・$s 番</font></td>";
            if(($ans eq $mondai_data[$m_seikai] && $mondai_data[$m_scheck] == 0) || ($scheck_flg==1 &&
$mondai_data[$m_scheck] == 1)){
               $data .= "<td nowrap><font color=#0000FF size=-1>【正解】</font></td></tr>";
               if($w_pool[$n][1] == 1){
                  $w_pool[$n][1] = 0;
               }else{
                  $w_pool[$n][1]++;
               }
               $test_flg = "正解";
            }else{
               $data .= "<td nowrap><font color=#FF0000 size=-1>【不正解】</font></td></tr>";
               if($w_pool[$n][1] == 1){
                  $w_pool[$n][1]++;
               }
               $test_flg = "不正解";
            }
            $data .= "</table>¥n";
            last;
         }
      }
   close(IN);
#### ドリルモードユーザテスト2・ログ ####
#   open (OUT,">>../drill_data/$drill_dir/usr/$usr/test.txt");
#      ($sec,$min,$hour,$mday,$mon,$year) = localtime(time);
#      $year += 1900;
#      $mon += 1;
#      print OUT "$m2__$year/$mon/$mday__$hour:$min:$sec__$w_pool[$n][0]__状態$test_state__$test_flg__¥n";
#   close(OUT);
############## ログここまで ###############
```

```
            if($count == $drill){
                chomp;
                @settei_data = split(/:/);
                $drill_dir      = $settei_data[$s_dir];
                $drill_select   = $settei_data[$s_select];
                $drill_day      = $settei_data[$s_day];
            }
            $count++;
        }
    close(IN);
    @drill_day_data = split /,/, $drill_day;
    $drill_day_number = @drill_day_data;
}#end:read_settei

#―― HTML 出力 ――
$data .= "</body></html>";
$len = length($data);
print "Content-type:text/html¥n";
print "Content-length:$len¥n¥n";
print $data;
exit;
```

```
#!/       local/bin/perl

#=誤判定 ==========================================#
# |       の編集方法を選択するx_admx_admini.cgi)    #
#=        ==========================================#

req       "cgi-lib.pl";
req       "jcode.pl";

&Re       rse(*IN);
$m :save) = $IN{m};       #選択l能(in能(index,new,edit,mon)
$dr       = $IN{drill};  #ドリル
$pa       = $IN{pass};   #パスワ
   ータの読
$in       shell_file    = '../i shell shell.cgi';   #シェルトップページ
$in学習履 dmini_file    = './in dmini dmini.cgi';   #管理者モードCGI
$ne++){   nini_file     = './ne ini.c ini.cgi';     #新規ドリル作成CGI
$edmt;$j+ dmini_file    = './ed mini. mini.cgi';    #既存ドリル編集CGI
$mo[0] eq nini_file     = './mo ini.c ini.cgi';     #ドリル問題編集CGI
$moi][1] _admini_file = './mo_admi_admini.cgi'; #問題バックアップCGI
$seew[$j] file          = '../s .txt' .txt';        #ドリルの設定ファイル

$c1ii][1] dcdcdc'; #メニューバ色の設色の設定1
$c2++;    ffcc33'; #メニューバ色の設色の設定2
$c3       ffe566'; #メニューバ色の設色の設定3
$c4= $w_p eeeeee'; #メニューバ色の設色の設定4

#=        ドリルの設定ファイル読み ==み ====
          ==== 設定ファイルの==========#
          itle       = 0; #ドリタイトタイトル
   を書き ass        = 1; #ドリ管理す管理するためのパスワード
   lata/$d plain     = 2; #ドリ説明  説明
          ir         = 3; #問題内され内されているディレクトリ
   nt;$i+ lect       = 4; #選択数    数
   ;i] > 0 me        = 5; #模擬トの時トの時間
   usr_mo ay         = 6; #復習数と間数と間隔時間
          roup       = 7; #第1名    名
          b          = 8; #第2名    名
          urce       = 9; #出典
          ==========================================#
$co       = 0;
ope2 分野)N, "$settei_file");
          e(<IN>){
   $sub; omp;
          settei_data = split(/
          drill_title[$count]   $set $settei_data[$s_title];
   data/$ drill_pass[$count]   $sett$settei_data[$s_pass];
          drill_dir[$count]    settesettei_data[$s_dir];
          drill_group[$count]   $set $settei_data[$s_group];
   split(/ ount++;
   g_coun
clcount] N);
   ount]
$dat == $= "<html><head><title者モ-者モード</title></head>¥n";
$dar[$g_c= "<body>¥n";
   g_coun
if(       q "index"){
   =;     ex;
}el       $m eq "new"  && $pass drill drill_pass[0] && $pass ne ""){

}el       $m eq "edit" && crypt s,$dr s,$drill_pass[$drill]) eq $drill_pass[$drill] && $pass ne ""){
```

```
    &edit;
}elsif($m eq "mon"  && crypt($pass,$drill_pass[$drill]) eq $drill_pass[$drill] && $pass ne "") {
    &mon;
}else{
    &err;
}

#=== 新規ドリルのテンプレート作成 ===
sub new{
    $data .= "<form method=POST action=$new_admini_file>¥n";
    $data .= "<table border=0 cellspacing=0 width=100%>¥n";
    $data .= "<tr bgcolor=$c1><th align=left nowrap><font size=-1><a href=$index_shell_file>シェルトップページ</a>
> <a href=$index_admini_file?m=index>管理者モード</a> > モードの確認</font></th></tr>¥n";
    $data .= "<tr bgcolor=$c2 height=30><th align=center nowrap><b>モードの確認</b></th></tr>¥n";
    $data .= "</table>¥n¥n";
    $data .= "<hr><center>これから<b>『新規ドリルのテンプレート作成』</b>を行います。<br>¥n";
    $data .= "よろしければ" 新規ドリルのテンプレートを作成する" ボタンをクリックして下さい。</center><br>¥n";
    $data .= "<input type=hidden name=m value=index>¥n";
    $data .= "<center><input type=submit value=新規ドリルのテンプレートを作成する></center>¥n</form>¥n";
}#end:new

#=== 既存ドリルの編集 ===
sub edit{
    $data .= "<form method=POST action=$edit_admini_file>¥n";
    $data .= "<table border=0 cellspacing=0 width=100%>¥n";
    $data .= "<tr bgcolor=$c1><th align=left nowrap><font size=-1><a href=$index_shell_file>シェルトップページ</a>
> <a href=$index_admini_file?m=index>管理者モード</a> > モードの確認</font></th></tr>¥n";
    $data .= "<tr bgcolor=$c2 height=30><th align=center nowrap><b>モードの確認</b></th></tr>¥n";
    $data .= "</table>¥n¥n";
    $data .= "<hr><center>これから<b>『既存のドリルの編集』</b>を行います。<br>¥n";
    $data .= "ここでは『ドリルの設定の変更』と『ドリルの削除』を行うことができます。<br>¥n";
    $data .="ドリルの編集方法を選択してから"既存のドリルを編集する"ボタンをクリックして下さい。</center><br>¥n";
    $data .= "<table border=1 align=center>¥n";
    $data .= "<tr><td><input type=radio name=m value=edit1></td><td align=center>『ドリルの設定の変更』
</td></tr>¥n";
    $data .= "<tr><td><input type=radio name=m value=delate1></td><td align=center>『ドリルの削除』</td></tr>¥n";
    $data .= "</table><br>¥n";
    $data .= "<input type=hidden name=drill value=$drill>¥n";
    $data .= "<input type=hidden name=pass1 value=$pass>¥n";
    $data .= "<center><input type=submit value=既存のドリルを編集する></center>¥n</form>¥n";
}#end:edit

#=== ドリルの問題編集 ===
sub mon{
    $flg = 0;
    chdir "../drill_data/$drill_dir[$drill]";
    if(-e "back_mon.txt" && -e "back_group.txt") {
        $data .= "<form method=POST action=$monback_admini_file>¥n";
        $flg = 1;
    }else{
        $data .= "<form method=POST action=$mon_admini_file>¥n";
    }
    $data .= "<table border=0 cellspacing=0 width=100%>¥n";
    $data .= "<tr bgcolor=$c1><th align=left nowrap><font size=-1><a href=$index_shell_file>シェルトップページ</a>
> <a href=$index_admini_file?m=index>管理者モード</a> > モードの確認</font></th></tr>¥n";
    $data .= "<tr bgcolor=$c2 height=30><th align=center nowrap><b>モードの確認</b></th></tr>¥n";
    $data .= "</table>¥n¥n";
    if($flg) {
        $data .= "<hr><center><b>問題の分類が変更されているので、新しい分類に問題を振り分ける必要があります！
</b><br>¥n";
        $data .= "これから問題を分類し直します。" ドリルの問題を再分類する" ボタンをクリックして下さい。
```

```
</center><br>¥n";
      $data .= "<input type=hidden name=m value=index>¥n";
      $data .= "<input type=hidden name=drill value=$drill>¥n";
      $data .= "<center><input type=submit value=ドリルの問題を再分類する></</form>¥n"</form>¥n";
   }else{
      $data .= "<hr><center>これから<b>『ドリル内の問題の編集』</b>を行います";          ";
      $data .= "問題の編集方法を選択してから" ドリルの問題を編集する" ボタンして下さいして下さい。
</center><br>¥n";
      $data .= "<table border=1 align=center>¥n";
      $data .= "<tr><td><input type=radio name=m value=add1></td><td colspanの追加』</の追加』</td></tr>¥n";
      $data .= "<tr><td><input type=radio name=m value=edit1></td><td>『問題削除』</td>削除』</td>";
      $data .= "<td><select name=i_group><option value=0 selected>選択してく
      @i_group = split /,/, $drill_group[$drill];
      $i=1;
      foreach(@i_group){
         $data .= "<option value=$i>$_";
         $i++;
      }
      $data .= "</select></td></tr>¥n";
      $data .= "</table><br>¥n";
      $data .= "<input type=hidden name=drill value=$drill>¥n";
      $data .= "<input type=hidden name=p_count value=0>¥n";
      $data .= "<center><input type=submit value=ドリルの問題を編集する></ceform>¥n"; form>¥n";
   }
}#end:mon

#═══ 最初の画面 ═══
sub index{
   $data .= "<form method=POST action=$index_admini_file>¥n";
   $data .= "<table border=0 cellspacing=0 width=100%>¥n";
   $data .= "<tr bgcolor=$c1><th align=left nowrap><font size=-1><a href=$indeile>シェルile>シェルトップページ</a>
> 管理者モード</font></th></tr>¥n";
   $data .= "<tr bgcolor=$c2 height=30><th align=center nowrap><b>管理者モー></tr>¥n'n></tr>¥n";
   $data .= "</table>¥n¥n";
   $data .= "<hr><center>この管理者モードでは次の編集を行う事ができます。</c>¥n";      >¥n";
   $data .= "<b>『1：新規ドリルのテンプレート作成』</b><br>¥n";
   $data .= "新しくドリルを作成して設定を行う時に選びます。<br>管理者用のパス力して下さ力して下さい。<br><br>¥n";
   $data .= "<b>『2：既存のドリルの編集』</b><br>¥n";
   $data .= "既存のドリルの設定変更や問題を含めたドリル全体の削除等、既存の 集します。集します。<br>編集を行うド
リル名を選択し、ドリルのパスワードを入力して下さい。<br><br>¥n";
   $data .= "<b>『3：ドリル内の問題の編集』</b><br>¥n";
   $data .= "ドリルに含まれる問題の追加・修正・削除を行います。<br>編集を行 を選択し、を選択し、ドリルのパスワー
ドを入力して下さい。<br><br>¥n";
   $data .= "編集方法を選択し、対応するパスワードを入力して"次に進む"ボタンを てくださいてください。<br><br>¥n¥n";
   $data .= "<table border=1 cellpadding=5 width=100%>¥n";
   $data .= "<tr><td colspan=2><input type=radio name=m value=new>新規ドリルの ト作成</ ト作成</td><td rowspan=3
align=center>パスワード<br><input type=password name=pass></td></tr>¥n";
   $data .= "<tr><td><input type=radio name=m value=edit>既存のドリルの編集<owspan=2 aowspan=2 align=center>ドリ
ルの選択<br><select name=drill><option value=0 selected>選択してください";
   for($i=1;$i<$count;$i++){
      $data .= "<option value=$i>$drill_title[$i]";
   }
   $data .= "</select></td></tr>¥n";
   $data .= "<tr><td><input type=radio name=m value=mon>ドリル内の問題の編集>¥n</table>¥n</table><br>¥n";
   $data .= "<center><input type=submit value=次に進む></center>¥n<form>¥n";
}#end:index

#═══ エラー処理 ═══
sub err{
   $data .= "<table border=0 cellspacing=0 width=100%>¥n";
   $data .= "<tr bgcolor=$c1><th align=left nowrap><font size=-1><a href=$indeile>シェルile>シェルトップページ</a>
```

```
> <a href=                    lex>管理者モード</a>                th></tr>¥n";        th></tr>¥n";
   $data .                    nt=30><th align=cente               -</b></th></tr>¥    -</b></th></tr>¥n";
   $data .
   $data .                    )00>¥n";
   if($m e                    )場合
      $dat                    ていません<br>¥n";
   }
   if($pas                    未入力の場合
      $dat                    されていません。<br>
   }
   if($m r                    { #ドリルが選択されて
      $dat                    ていません。<br>¥n";
   }
   if($m e                    ill_pass[0] && $pass                パスワードが間違    パスワードが間違っている場合
      $dat                    ードが間違っています。
   }
   if(($m                     ) && crypt($pass,$dri               ne $drill_pass[$    ne $drill_pass[$drill] && $pass ne "" &&
$drill !=                     が間違っている場合
      $dat                    ードが間違っています。
   }
   $data .
   $data .                    テンプレート作成』 を               ¥n── このモード    ¥n── このモードを選択し、管理者用のパス
ワードを入                    or><br>¥n";
   $data .                    の編集』か『3：ドリ                  を行う場合</b>      を行う場合</b><br>¥n── このモードと編
集するドリ                    のパスワードを入力す                <br>¥n";            <br>¥n";
   $data .                    の" 戻る" か、上の" 管              リックして前の画    リックして前の画面に戻って、もう一度入力
してくださ
}#end:err

#──── HTM
$data .= '
$len = len
print "Cor
print "Cor
print $dat
exit;
```

```
モード</a> ></                    ></
 align=cente ラー                 ラー

ん<br>¥n";

場合
ません。<br>

が選択されて
ん。<br>¥n";

0] && $pass 者用                 者用
っています。

t($pass,$dril])                  l])
ている場合
っています。

ート作成』 を<br>                 br>
";
か『3：ドリ集』                   集』
ードを入力すす。                  す。
 か、上の" 管ク                   をク
```

```
#!/usr/local/bin/perl

#=============================================#
# 新規ドリルテンプレート作成(new_admini.cgi)    #
#=============================================#

require "cgi-lib.pl";
require "jcode.pl";

&ReadParse(*IN);
$m       = $IN{m};       #選択した機能(index,next,kakunin,make)
$title   = $IN{title};   #ドリルのタイトル
$pass1   = $IN{pass1};   #パスワード1
$pass2   = $IN{pass2};   #パスワード2
$explain = $IN{explain}; #ドリルの説明
$select  = $IN{select};  #選択肢の数
$time    = $IN{time};    #模擬試験の時間

$index_shell_file  = '../index_shell.cgi'; #シェルトップページ
$index_admini_file = './index_admini.cgi'; #管理者モードCGI
$new_admini_file   = './new_admini.cgi';   #新規ドリル作成CGI
$settei_file       = '../settei.txt';      #ドリルの設定ファイル
$img_dir           = '/export/local/apache/htdocs/semis/g031x074/img';

$c1 = '#dcdcdc'; #メニューバーの色の設定1
$c2 = '#ffcc33'; #メニューバーの色の設定2
$c3 = '#ffe566'; #メニューバーの色の設定3
$c4 = '#eeeeee'; #メニューバーの色の設定4

$err_flg = 0;
$salt = "**";

#=== ドリルの設定ファイル読み込み ===#
sub read_settei{
   #========== 設定ファイルの中身 ==========#
   $s_title       = 0; #ドリルのタイトル
   $s_pass        = 1; #ドリルを管理するためのパスワード
   $s_explain     = 2; #ドリルの説明
   $s_directory   = 3; #問題が格納されているディレクトリ
   $s_select      = 4; #選択肢の数
   $s_time        = 5; #模擬テストの時間
   $s_day         = 6; #復習の回数と間隔時間
   $s_group1      = 7; #第1分野名
   $s_group2      = 8; #第2分野名
   $s_source      = 9; #出典名
   #=========================================#
   $s_count=0;
   open (IN, "$settei_file"); #設定ファイル読み込み
      while(<IN>){
         chomp;
         @settei_data = split(/:/);
         $drill_title[$s_count] = $settei_data[$s_title];
         $drill_directory[$s_count] = $settei_data[$s_directory];
         $s_count++;
      }
   close(IN);
}#end:read_settei

$data .= "<html><head><title>管理者モード</title></head>¥n";
$data .= "<body>¥n";
$data .= "<form method=POST action=$new_admini_file>¥n";
```

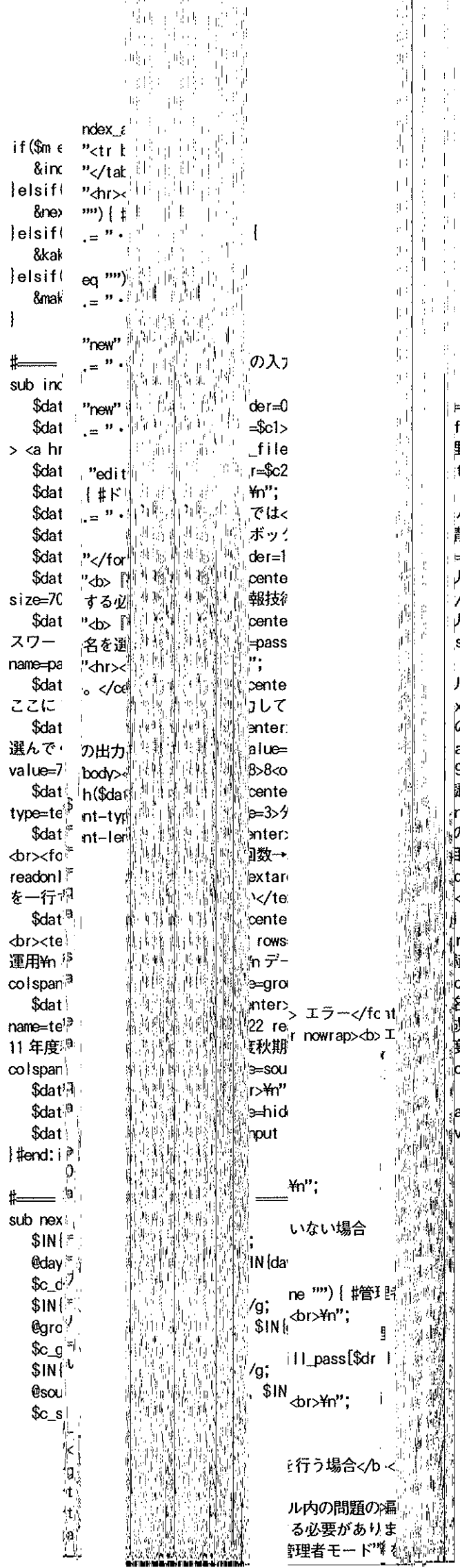

new_admini.cg

```
    &check; #エラー判定

    if($err_flg == 1){
        #―― 入力項目にエラーがある場合、エラー画面を表示 ――
        &err;
    }else{
        #―― エラーがない場合、第２分野の入力を行う ――
        $data .= "<table border=0 cellspacing=0 width=100%>¥n";
        $data .= "<tr bgcolor=$c1><th align=left nowrap><font size=-1><a href=$index_shell_file>シェルトップページ</a> > <a href=$index_admini_file?m=index>管理者モード</a> > ドリルテンプレート作成</font></th></tr>¥n";
        $data .= "<tr bgcolor=$c2 height=30><th align=center nowrap><b>第２分野名の入力</b></th></tr>¥n";
        $data .= "</table>¥n¥n";
        $data .= "<hr>・次に今入力した分野の第２分野名を一行ずつ入力して下さい。<br>¥n";
        $data .= "・これでよろしければ、" ドリルテンプレート作成確認画面" ボタンをクリックして下さい<hr>¥n";
        $data .= "<table border=0 cellspacing=0 cellpadding=5 width=100%>¥n";
        $data .= "<tr align=center bgcolor=$c3 height=12><td><font size=-1><b>第１分野</b></font></td><td><font size=-1><b>第２分野</b></font></td></tr>¥n";
        $data .= "<tr><td bgcolor=$c4 colspan=2 height=8></td></tr>¥n";
        $i=0;
        foreach(@group){
            if($_ ne ""){
                $data .= "<tr align=center><td>$_</td><td width=40><textarea name=sub$i rows=10 cols=40>ここに第２分野を一行ずつ入力して下さい</textarea></td></tr>¥n";
                $data .= "<tr><td bgcolor=$c4 colspan=2 height=8></td></tr>¥n";
                $_ =~ s/&&&/&&&/g;
                $out_group .= "$_&&&";
                $i++;
            }
        }
        foreach(@source){
            if($_ ne ""){
                $_ =~ s/&&&/&&&/g;
                $out_source .= "$_&&&";
            }
        }
        foreach(@day){
            if($_ ne ""){
                $out_day .= "$_&&&";
            }
        }
        $data .= "</table><br>¥n";
        $data .= "<input type=hidden name=m value=kakunin>¥n";
        $data .= "<input type=hidden name=title value=$title>¥n";
        $data .= "<input type=hidden name=pass1 value=$pass1>¥n";
        $data .= "<input type=hidden name=pass2 value=$pass2>¥n";
        $data .= "<input type=hidden name=explain value=¥"$explain¥">¥n";
        $data .= "<input type=hidden name=select value=$select>¥n";
        $data .= "<input type=hidden name=time value=$time>¥n";
        $data .= "<input type=hidden name=day value=$out_day>¥n";
        $data .= "<input type=hidden name=group value=$out_group>¥n";
        $data .= "<input type=hidden name=source value=$out_source>¥n";
        $data .= "<center><input type=submit value=ドリルテンプレート作成確認画面></center>¥n</form>¥n";
    }
}#end:next

#=== 確認画面 ===
sub kakunin{
    @day = split /&&&/, $IN{day};
    $c_day = @day;
    @group = split /&&&/, $IN{group};
```

```
$c_group = @                                    にエ
@source = sp                 V{so V{source}
$c_source =
                                                  ない
&check; #エラ                                     e bo
                                                  gcol
if($err_flg                                       dex_a
   #—— 入                   ーがあーがある場 nt>< ー画面を表示 ——
   &err;     /td><td>$sub[$j]</td><              colo
}else{                                            le>¥
   #—— エ                   、確、確認画          する ——
   $data .=                 r=0 r=0 cellsp /:/  width=100%>¥n";
   $data .=                 $c1> $c1><th a /:/ t nowrap><font size=-1><a   ll_file>シ_shell_file>シェル
ジ</a> > <a hre             ni_f ni_file?m #復 管理者モード</a> > <a href=   e?m=index>_file?m=index>ドリ
ート作成</a> >              ート ート作成 "$_ </font></th></tr>¥n";
   $data .=                 $c2 $c2 heigh        align=center nowrap><b>ド   作成確認ート作成確認画面
</b></th></tr>¥                                {#
   $data .=                 ";  ";              /g;
   $explain                                     /g;
   $explain                 g;  g;              = "$
   $data .=                 が入 が入力した      は以下の通りです。<br>¥n";
   $data .=                 しけ しければ、"){#  テンプレートを作成する" ボ  して下さい。クして下さい。<h
   $data .=                 r=1 r=1 cellsp /g;  cellpadding=5 width=100%>
   $data .=  ";             $c1 $c1 align /g;   <td colspan=2 nowrap><font  ドリルの新規ドリルのテン
</b></font></td <b>出典名</b></font></      .= "
   $data .='                c3 al c3 align=c    td><font size=-1><b>各入力項  /td><td><fnt></td><td><font
あなたが入力し              ></t ></td></t #第
   $data .=                 nter nter><td>      ルのタイトル</b></td><td>$t   ";   tr>¥n";
   $data .=  d>$source[$i]</td></t lor= lor=$c4 c /&&  height=8></td></tr>¥n";
   $data .=  >¥n";          nter nter><td>  p;  ル管理用のパスワード</b><br  力したも程入力したもので
</td></tr>¥n";                                  $c_t
   $data .=                 lor= lor=$c4 c  = s  height=8></td></tr>¥n";
   $data .=                 nter nter><td>  = s ルの説明</b></td><td>$expla      >¥n";
   $data .=                 lor= lor=$c4 c  = s  height=8></td></tr>¥n";
   $data .=                 nter nter><td>  .= " の選択肢数</b></td><td>$sel  ";   r>¥n";
   $data .=                 lor= lor=$c4 c       height=8></td></tr>¥n";
   $data .=                 nter nter><td>  "+"; 試験の時間</b></td><td>$tim  ";   r>¥n";
   $data .=                 lor= lor=$c4 c       height=8></td></tr>¥n";
   $data .=                 nter nter><td>       の回数と日数間隔</b></td><t
   for($i=0;                +){ +){            ルテ
      if($da
         $x=                                    );
         $ou                y[$i y[$i]&&&"
         $da                 :$c :$day[$i  .'Z'  ";
      }      する></center>¥n</form                int
   }                                            ill-
   $data .=                 ";  ";              $s_c
   $data .=                 ¥n"; ¥n";           _dir
   $data .=                 r=1 r=1 cellsp flg =  cellpadding=5 width=100%>
   $data .=                 $c3 $c3 align        <td colspan=2><font size=-  </font></t</b></font></td><
   $data .='                c4 al c4 align=c     td><font size=-1><b>第1分野  /td><td><fnt></td><td><font
第2分野名</b><             tr>¥ tr>¥n";
   $group_fl                                    == 0
   for($i=0;                i++) i++){
      if($gr                ){  ){
         $ou                grou group[$i]
         $tm                i;  i;
         $IN                r//g r//g;          ータ
         @su                /, $ /, $IN{$t  $pas
         $c_                                    ettei
         for                ub;$ ub;$k++){  2);
```

```
            if($sub[$k] ne "") {
              $row++;
            }
          }
          for($j=0;$j<$c_sub;$j++) {
            $sub[$j] =~ s/&&&/&&&/g;
            $sub[$j] =~ s/==/====/g;
            if($group_flg == 0) {
              $data .= "<tr align=center><td rowspan=$row>$group[$i  tr>¥n";
              $group_flg = 1;
            }else{
              $data .= "<tr align=center><td>$sub[$j]</td></tr>¥n";
            }
            $out_sub .= "$sub[$j]&&&";
          }
        $data .= "<tr><td bgcolor=$c4 colspan=2 height=8></td></tr>¥n"
        $group_flg=0;
        $row = 0;
        $out_sub .= "==";
        }
      }

      $data .= "</table><br>¥n¥n";
      $data .= "<table border=1 cellspacing=0 cellpadding=5 width=100%>
      $data .= "<tr bgcolor=$c3 align=center><td colspan=2><font size=-  d></tr>¥n";
        for($i=0;$i<$c_source;$i++) {
          if($source[$i] ne "") {
            $out_source .= "$source[$i]&&&";
            $data .= "<tr align=center><td><b>出典$r_source</b></td>  ¥n";
            $data .= "<tr><td bgcolor=$c4 colspan=2 height=8></td></
          }
        }
      $data .= "</table><br>¥n¥n";
      $data .= "<input type=hidden name=m value=make>¥n";
      $data .= "<input type=hidden name=title value=$title>¥n";
      $data .= "<input type=hidden name=pass1 value=$pass1>¥n";
      $data .= "<input type=hidden name=pass2 value=$pass2>¥n";
      $data .= "<input type=hidden name=explain value=¥"$explain¥">¥n";
      $data .= "<input type=hidden name=select value=$select>¥n";
      $data .= "<input type=hidden name=time value=$time>¥n";
      $data .= "<input type=hidden name=day value=$out_day>¥n";
      $data .= "<input type=hidden name=group value=$out_group>¥n";
      $data .= "<input type=hidden name=source value=$out_source>¥n";
      $data .= "<input type=hidden name=sub value=$out_sub>¥n";
      $data .= "<center><input type=submit value=ドリルテンプレートを作  ¥n";
    }
}#end:kakunin

#=== 作成完了 ===
sub make{
  @day = split /&&&/, $IN{day};
  $c_day = @day;
  @group = split /&&&/, $IN{group};
  $c_group = @group;
  @source = split /&&&/, $IN{source};
  $c_source = @source;
  @sub = split /==/, $IN{sub};

  &check; #エラー判定

  if($err_flg == 1) {
```


_admini.cgi 5

```
    #―― 入力にエラーがある場合ある場合、エラー画面を表示 ――
    &err;
  }else{
    #―― エラーがない場合、ドリルをドリルを作成する ――
    $data .= "<table border=0 cellspacing=0 cellspacing=0 width=100%>¥n";
    $data .= "<tr bgcolor=$c1><th align=left><th align=left nowrap><font size=-1><a href=$cgi_dir/index_admini_file?m=index>管理者モード</a> > <a href=$new_dir/index_admini_file?m=index>ドリル作成</a> > 作成完了</font></th></tr>¥n";
    $data .= "<tr bgcolor=$c2 height=30><th align=center nowrap><b>ドリルテンプレート</b></th></tr>¥n";
    $data .= "</table>¥n¥n";

    $title   =~s/:/：/g;        #ドリル名の:を：に変換　#ドリルタイトルの整形
    $explain =~s/:/：/g;        #ドリル説明の:を：に変換　#ドリル説明の整形
    foreach(@kaisuu){ #復習の回数と日数設定と日数間隔の整形
      $out_data .= "$_,";
    }
    foreach(@bunya){ #第１分野名の整形　分野名の整形
      $_ =~s/ /g;
      $_ =~s/:/：/g;
      $out_data .= "$_,";
    }
    foreach(@shutten){ #出典名の整形　の整形
      $_ =~s/ /g;
      $_ =~s/:/：/g;
      $out_shutten .= "$_,";
    }
    foreach(@bunya2){ #第２分野名の整形　名の整形
      @tmp = ();
      @tmp = split /&&&/, $_;          #,で分割;
      $c_tmp = @tmp;
      for($i=0;$i<$c_tmp;$i++){        $i++){
        $tmp[$i] =~s/,/，/g;           #,を，に変換　/g;
        $tmp[$i] =~s/:/：/g;           #:を：に変換　/g;
        $tmp[$i] =~s/¥+/＋/g;          #+を＋に変換　/g;
        $out_bunya2 .= "$tmp[$i],";    #$tmp[$i],";
      }
      $out_bunya2 .= "+";
    }

    #―― 新規ドリルディレクトリ名取得　ドリル名取得 ――
    while(1){
      $dir_flg=0;
      srand;
      @key = ('0'..'9','a'..'z','A'..'Z','0'..'z','0'..'9');
      $key = $key[int (rand (62))] . $key[int (rand (62))] . $key[int (rand (62))] . $key[int (rand (62))];
      $drill = "drill-" . $key;        #"drill-".$key;
      for($i=0;$i<$s_count;$i++){      #$i=0;$i<$s_count;$i++){
        if($drill_directory[$i] eq "$drill[$i] eq $drill){
          $dir_flg = 1;

        }
      }
      if($dir_flg == 0){
        last;
      }
    }

    #―― ドリルデータの書き出し ――書き出し ――
    $cpass = crypt $pass1,$salt;     #crypt;
    open(OUT,">$settei_file");       #">$settei_file");
      flock(OUT, 2);
```


6

```
        print OUT "$title:$cpass:$explain:$drill:$select:$time:$out_day:$out_group:$out_sub:$out_source¥n";
        flock (OUT, 8);
    close OUT;

    #―― 新規ドリルディレクトリ&問題ファイル作成 ――
    mkdir "../drill_data/$drill",0755;
    mkdir "../drill_data/$drill/usr",0755;
    $i=1;
    foreach(@group){
        $file = "../drill_data/$drill/mon$i.txt";
        open(FILE,">$file");
        close FILE;
        $i++;
    }
    mkdir "$img_dir/$drill",0757;
    $data .= "<hr><center>ドリルのテンプレートが作成されました。<br>¥n";
    $data .="今後このドリルの再設定を行う時は<b>『既存のドリルの編集』</b>モードを選択して下さい。<br><hr>¥n";
    $data .= "管理者モードに戻る場合は上の" 管理者モード" をクリックして下さい<br>¥n";
    $data .= "最初の画面に戻る場合は" シェルトップページ" をクリックして下さい。</center><br>¥n</form>¥n";
  }
}#end:make

#=== エラー判定 ===
sub check{
  &read_settei;
  if($title eq ""){ #タイトル未入力チェック
    $err_data .= "・タイトル名が未入力です。<br>¥n";
    $err_flg = 1;
  }else{
    foreach(@drill_title){ #タイトル名重複チェック
      if($title eq $_){
        $err_data .= "・入力したドリルのタイトル名はすでに登録されています。違うタイトル名を入力してくださ
い。<br>¥n";
        $err_flg = 1;
        last;
      }
    }
  }
  if($pass1 eq "" || $pass2 eq ""){ #パスワード未入力チェック
    $err_data .= "・パスワードが未入力です。<br>¥n";
    $err_flg = 1;
  }elsif($pass1 ne $pass2){ #2 つのパスワードチェック
    $err_data .="・入力した 2 つのパスワードが一致しません。パスワードは両方とも同じものでなければいけません。
<br>¥n";
    $err_flg = 1;
  }
  if($explain eq ""){   #ドリルの説明未入力チェック
    $err_data .= "・ドリルの説明が未入力です。<br>¥n";
    $err_flg = 1;
  }
  if($select eq ""){ #選択肢数未入力チェック
    $err_data .= "・選択肢数が選択されていません。<br>¥n";
    $err_flg = 1;
  }
  if($time eq ""){ #模擬試験の時間未入力チェック
    $err_data .= "・模擬試験の時間が未入力です。<br>¥n";
    $err_flg = 1;
  }elsif($time < 1 || $time >1000){ #時間のチェック
    $err_data .="・模擬試験の時間数が正しくありません。時間数は 1 分以上 1000 分以内に設定してください。<br>¥n";
    $err_flg = 1;
  }
```

```
    if($c_day == 0){ #復習の回数と日数間隔未入力チェック
        $err_data .= "・復習の回数と日数間隔が未入力です。<br>¥n";
        $err_flg = 1;
    }else{
        for($i=0;$i<$c_day;$i++){ #復習の回数と日数間隔のチェック
            if($day[$i] < 1 || $day[$i] > 30){
                $err_data .= "・復習の回数と日数間隔が正しくありません。<br>¥n";
                $err_flg = 1;
                last;
            }
        }
    }
    if($c_group == 0){ #第１分野名未入力チェック
        $err_data .= "・分野名が未入力です。<br>¥n";
        $err_flg = 1;
    }else{
        for($i=0;$i<$c_group;$i++){ #第１分野名の重複チェック
            for($j=$i+1;$j<$c_group;$j++){
                if($group[$i] eq $group[$j] && $group[$i] ne ""){
                    $err_data .= "・同じ分野名が複数入力されています。<br>¥n";
                    $err_flg = 1;
                    last;
                }
            }
        }
    }

    if($m eq "kakunin"){
        $i=0;
        foreach(@group){ #第２分野名の未入力チェック
            $tmp = "sub" . $i;
            if($IN{$tmp} eq ""){
                $err_data .= "・第２分野名が未入力です。<br>¥n";
                $err_flg = 1;
                last;
            }
            $i++;
        }
    }
    if($c_source == 0){ #出典名未入力チェック
        $err_data .= "・出典名が未入力です。<br>¥n";
        $err_flg = 1;
    }else{
        for($i=0;$i<$c_source;$i++){ #出典名の重複チェック
            for($j=$i+1;$j<$c_source;$j++){
                if($source[$i] eq $source[$j] && $source[$i] ne ""){
                    $err_data .= "<font color=#FF0000>・同じ出典名が複数入力されています。</font><br>¥n";
                    $err_flg = 1;
                    last;
                }
            }
        }
    }
}#end:check

#=== エラー画面表示 ===
sub err{
    $data .= "<table border=0 cellspacing=0 width=100%>¥n";
    $data .= "<tr bgcolor=$c1><th align=left nowrap><font size=-1><a href=$index_shell_file>シェルトップページ</a>
> <a href=$index_admini_file?m=index>管理者モード</a> > <a href=$new_admini_file?m=index>ドリルテンプレート作成
</a> > エラー</font></th></tr>¥n";
```

```
    $data .=    ght=30><th align=center nowrap><  height=30><th align=center nowrap><b>エラー</b></th></tr>¥n";
    $data .=                                      ¥n";
    $data .=    >¥n";                             0000>¥n";
    $data .=
    $data .=
    $data .='   戻る" ボタンか上の" ドリルテンプ  の" 戻る" ボタンか上の" ドリルテンプレート作成" をクリックして前の画面に戻って
もう一度入力    r>¥n";                            r><br>¥n";
|#end:err

#—— HTML
$data .= "</
$len = lengt
print "Conte   ;                                  l¥n";
print "Conte                                     ¥n";
print $data;
exit;
```

```
#!/usr/local/bin/perl                    = "<
                                         }
#=============================================#
# 既存のドリルテンプ                    t 編集(ec elecmini.cgi) #
#         ―― イメー                    t 処理あり ali―        #
#=============================================#
                                         e ========== ime ==========#
                                         t          alig
require "cgi-lib.pl";                    o          1>復
require "jcode.pl";                      l          n3¥n
                                         (          dril
&ReadParse(*IN);                         $          $dri
$m       = $IN{m};                       選択した      dit1,edit2,edit3,edit4,delate1,delate2)
$drill   = $IN{drill};                   t ドリル番 exta
$title   = $IN{title};                   t ドリルの lig ル
$pass1   = $IN{pass1};                   e パスワー 0 co
$pass2   = $IN{pass2};                   ¥ パスワー ベー
$explain = $IN{explai                    r ドリルの 15 o
$select  = $IN{select                    i 選択肢の data
$time    = $IN{time};                    e 模擬試験 l_gr
                                         $          $_¥n
$index_shell_file  =                     dex_shel     '; #シェルトップページ
$index_admini_file =                     ex_admir exta'; #管理者モードＩ
$edit_admini_file  =                     t_admini alig; #ドリル編集ＣＧＩ
$settei_file       =                     ttei.tx10 co   #設定テキストファイル
$img_dir = '/export/l                    pache/ht 11 /semis/g031x074/img';
                                         n          rea
#$back_img_dir = '/ex                    ocal/apa_dat gi-bin/semis/g031x074/soturon/admini_CGI';
$back_img_dir = '/Prc                    iles/htt l_so gi-bin/CGI/soturon/admini_CGI';
                                         $          $_¥n
$c1 = '#dcdcdc'; #メ                     バーの色     :1
$c2 = '#ffcc33'; #メ                     バーの色 exta:2
$c3 = '#ffe566'; #メ                     バーの色 able:3
$c4 = '#eeeeee'; #メ                     バーの色 put :4
                                         t          put
$err_flg = 0;                            t          nter
$dir_flg = 0;                            e
$salt="**";
                                         )入力
#==== 設定ファイルの                     み ====
sub read_settei {                        {          s/¥r
   #========== 設定フ                    y の中身 =/¥n/====#
   $s_title       = 0                    d リルのタ ;
   $s_pass        = 1                    { リルを管理 s/ためのパスワード
   $s_explain     = 2                    o リルの説明 t /¥
   $s_dir         = 3                    g 値が格納 roup いるディレクトリ
   $s_select      = 4                    { 択肢の数 s/
   $s_time        = 5                    u 擬テスト( it /
   $s_day         = 6                    s 習の回数 sour 時間
   $s_group       = 7                    < 分野名
   $s_sub         = 8                    e 分野名 一判
   $s_source      = 9                    名
   #=============                        $ ========== 1)====#
   $s_count=0;                           # 項目
   open (IN, "$settei                    & ); #― ファイル読み込み
      while(<IN>) {                      s
         chomp;                          # ラーカ
         @settei_data                    $ it(/:/);<tab
         $drill_title                    $ unt]    <tr $settei_data[$s_title];
         $drill_pass                       nt]     =$in settei_data[$s_pass];
         $drill_expla                    $ count]  <tr settei_data[$s_explain];
         $drill_dir[$                    t t]      ";  $settei_data[$s_dir];
```

```
        $drill_select[$s_cour  = $s  = $s   bgcolor=$c2 ata[$s_select];
        $drill_time[$s_count] = $set = $set able><hr>¥n a[$s_time];
        $drill_day[$s_count]  = $s  = $s  nt color=#FF ata[$s_day];
        $drill_group[$s_count = $se = $se  _data;  ta[$s_group];
        $drill_sub[$s_count]  = $s  = $s  ont><hr>¥n"; ata[$s_sub];
        $drill_source[$s_cour  = $s  = $s  nter>ブラウサ ata[$s_source];
        $s_count++;                        ください。<b
    }
  close(IN);
  @drill_day_data = split /,/ll_day ll_day  ——      ];
  $drill_day_number = @drill_ta;  ta;  ></html>";
  @drill_group_data = split /rill_g rill_g  ata);  rill];
  $drill_group_number = @dril_data_data  ype:text/htm
  @drill_sub_data = split /¥+ill_su ill_su  ength:$len¥n  l];
  @drill_source_data = split drill_drill_  $drill];
  $drill_source_number = @dri rce_da rce_da
}#end:read_settei

$data .= "<html><head><title>ード<ード<  </head>¥n";
$data .= "<body>¥n";
$data .= "<form method=POST ac edit_a edit_a  ile>¥n";
if($m eq "edit1"){
  &edit1;
}elsif($m eq "edit2"){
  &edit2;
}elsif($m eq "edit3"){
  &edit3;
}elsif($m eq "edit4"){
  &edit4;
}elsif($m eq "delate1"){
  &delate1;
}elsif($m eq "delate2"){
  &delate2;
}

#===== ドリルテンプレート修正
sub edit1{
  &read_settei; #ドリルの設定ル読込ル読込
  $data .= "<table border=0 c cing=( cing=(  100%>¥n";
  $data .= "<tr bgcolor=$c1><t n=left n=left  ><font size=-1><a href=$index_s トップページ</a>
> <a href=$index_admini_file?m >管理 >管理  </a> > テンプレート修正</font>
  $data .= "<tr bgcolor=$c2 h 30><th 30><th  center nowrap><b>ドリルテンプ
</b></th></tr>¥n</table>¥n¥n";
  $drill_explain[$drill] = s ¥n/g; ¥n/g;
  $data .= "<hr>・ドリル<b> [ color= color=  >$drill_title[$drill]</font>」は以下のとおりで
す。<br>¥n";
  $data .= "・設定を変更する各項目各項目  ックスの値を変更して" 次へ進むクして下さい。
<hr>¥n";
  $data .= "<table border=1 c ding=5 ding=5  100%>¥n";
  $data .= "<tr align=center> >ドリ >ドリ  トル</b></td><td colspan=2><iame=title size=70
value=$drill_title[$drill]><br 基本情 基本情  者(午前)】</td></tr>¥n";
  $data .= "<tr align=center> >ドリ >ドリ  のパスワード</b><br>※確認のた下さい</td><td>パ
スワード<br><input type=passwo =pass =pass  $pass1></td><td>パスワード(確 put type=password
name=pass2 value=$pass1></td> ";  ";
  $data .= "<tr align=center> >ドリ >ドリ  </b></td><td colspan=2><texta rows=10
cols=50>$drill_explain[$drill] area> area>  r>¥n";
  $data .= "<tr align=center> >問題 >問題  数</b></td><td colspan=2><sele";
  for($i=2;$i<10;$i++){
    if($i == $drill_select[$ ){  ){
      $data .= "<option va selec selec
    }else{
```

```
                d    data .  pti option value=$i>$i";

                =    = "</s  ></  t></td></tr>¥n";
                =    = "<tr  gn=c  gn=center><td><b>模擬試験の時間<br>(半角数字  内)</b><,) 以内)</b></td><td colspan=2><input
typ     n    name=t size size=3 value=$drill_time[$drill]>分</td></t
                =    "<tr  =cer  =center><td><b>復習の回数と日数間隔</b><br>  つ入力し行ずつ入力して下さい<br><br>【記入例】
<br>    s    size=  習回 習回数→3 回<br>1 回目：1 日 2 回目：2 日 3 回  xtarea r><textarea name=test rows=5 cols=10
rea     n    n1¥n2  /te /textarea></td><td colspan=2><textarea nam  cols=50>'15 cols=50>";
             )    );$i<$  _da  _day_number;$i++) {
             a    a .= '  l_d  l_day_data[$i]¥n";

                =    = "</t  ea>  ea></td></tr>¥n";
                =    "<tr  =cer  =center><td><b>分野名</b><br>※一行ずつ分野  さい<br>て下さい<br><br>【記入例】<br><textarea
nam     r    rows=1  s=2  s=22 readonly>¥n コンピュータ科学基礎¥n コン  ム¥n システム¥n システム開発と運用¥n ネットワ
ーク    r    データ  ス技  ス技術¥n セキュリティ¥n 標準化¥n 情報化と経営  td><td co></td><td colspan=2><textarea
nam     r     rows=  ls=  ls=50>";
             (    group_  = s  = split /,/, $drill_group[$drill];
             (    (@dril  up_  up_data) {
             a    a .= "';   ';

                =    = "</t  ea>  ea></td></tr>¥n";
                =    "<tr  =cer  =center><td><b>出典名</b><br>※一行ずつ出典  ラさい<br>て下さい<br><br>【記入例】<br><textarea
nam     r    rows=1  s=2  s=22 readonly>¥n 平成 9 年度春期¥n 平成 9 年  / 年度春期 10 年度春期¥n 平成 10 年度秋期¥n 平成
11 年   n    ¥n 平  年度  年度秋期¥n 平成 12 年度春期¥n 平成 12 年度秋期  春期</tex 度春期</textarea></td><td
col     <    <texta name  ame=source rows=15 cols=50>";
             s    source  = n = split /,/, $drill_source[$drill];
             (    (@dril  urce_  urce_data) {
             a    a .= "';   ';

                =    = "</t  ea>  ea></td></tr>¥n";
                =    = "</t <br> <br>¥n¥n";
                =    = "<in  ype  ype=hidden name=m value=edit2>¥n";
                =    = "<in  ype  ype=hidden name=drill value=$drill>¥n";
                =    = "<ce <in <input type=submit value=次へ進む></center  n";
}#er         }

#==          分野(  ==  ====
sub
             =  '/g; '/g;
             split  $IN  $IN{day};
             = @day
             up}  = r//  r//g;
             = spli /, $/, $IN{group};
             = @g
             ce}  = r//  r//g;
             = spl n/, n/, $IN{source};
             e = @ e;  e;

             #エラ定  定

             _flg =  {
             — 入力にエラーがある場合、エラー画面を表示 ——
             ;
             }

             — エラーがない場合、第 2 分野を入力する ——
             a .= "  e b  e border=0 cellspacing=0 width=100%>¥n";
             a .= "xgco xgcolor=$c1><th align=left nowrap><font siz  index_shell=$index_shell_file>シェルトップペー
ジ</        a href ex_  ex_admini_file?m=index>管理者モード</a> >  正</font>修正</font></th></tr>¥n";
             a .= "xgco xgcolor=$c2 height=30><th align=center nowr  ンプレートテンプレート修正確認画面
</b>        /tr>¥n
```

```
        $data .= "</table>¥n¥n";
        $data .= "<hr>・次に今入力した分野の第２分野名を一行ずつ入力して下さい。<br>¥n";
        $data .= "・これでよろしければ、" ドリルテンプレート修正確認画面" ボタンをクリックして下さい<hr>¥n";
        $data .= "<table border=0 cellspacing=0 cellpadding=5 width=100%>¥n";
        $data .= "<tr align=center bgcolor=$c3 height=12><td><font size=-1><b>第１分野</b></font></td><td><font
size=-1><b>第２分野</b></font></td></tr>¥n";
        $data .= "<tr><td bgcolor=$c4 colspan=2 height=8></td></tr>¥n";
        $i=0;
        foreach(@group){
          if($_ ne ""){
            @tmp = split /,/, @drill_sub_data[$i];
            $data .= "<tr align=center><td>$_</td><td width=40><textarea name=sub$i rows=10 cols=40>¥n";
            foreach(@tmp){
              $data .= "$_¥n";
            }
            $data .= "</textarea></td></tr>¥n";
            $data .= "<tr><td bgcolor=$c4 colspan=2 height=8></td></tr>¥n";
            $_ =~ s/&&&/&&&/g;
            $out_group .= "$_&&&";
            $i++;
          }
        }
        foreach(@source){
          if($_ ne ""){
            $_ =~ s/&&&/&&&/g;
            $out_source .= "$_&&&";
          }
        }
        foreach(@day){
          if($_ ne ""){
            $out_day .= "$_&&&";
          }
        }
        $data .= "</table><br>¥n";
        $data .= "<input type=hidden name=m       value=edit3>¥n";
        $data .= "<input type=hidden name=drill   value=$drill>¥n";
        $data .= "<input type=hidden name=title   value=$title>¥n";
        $data .= "<input type=hidden name=pass1   value=$pass1>¥n";
        $data .= "<input type=hidden name=pass2   value=$pass2>¥n";
        $data .= "<input type=hidden name=explain value=¥"$explain¥">¥n";
        $data .= "<input type=hidden name=select  value=$select>¥n";
        $data .= "<input type=hidden name=time    value=$time>¥n";
        $data .= "<input type=hidden name=day      value=$out_day>¥n";
        $data .= "<input type=hidden name=group   value=$out_group>¥n";
        $data .= "<input type=hidden name=source   value=$out_source>¥n";
        $data .= "<center><input type=submit value=ドリルテンプレート修正確認画面></center>¥n</form>¥n";
    }
}#end:edit2

#==== ドリルテンプレート修正確認画面 ====
sub edit3{
    @day = split /&&&/, $IN{day};
    $c_day = @day;
    @group = split /&&&/, $IN{group};
    $c_group = @group;
    @source = split /&&&/, $IN{source};
    $c_source = @source;

    &check; #エラー判定

    if($err_flg == 1){
```

```
    #―― 入力項目にエラーがある場認画面    画面を表示
    &err;
  }else{
    #―― エラーがない場合、ドリルする －    ――
    $data .= "<table border=0 cellsj=0 wid    width=100%
    $data .= "<tr bgcolor=$c1><th aeft no    nowrap><fe=-1><a href=$indexhref=$index_shell_file>シェルトップペー
ジ</a> > <a href=$index_admini_file?m>管理者    理者モード<a
href=$edit_admini_file?m=edit1&drill=&pass1    ss1=$pass1レート修正</a> > 修正</a> > 修正確認</font></th></tr>¥n";
    $data .= "<tr bgcolor=$c2 heigh th ali    align=centap><b>ドリルテンプリルテンプレート修正確認画面
</b></th></tr>¥n";
    $data .= "</table>¥n¥n";
    $explain =~ s/¥r//g;
    $explain =~ s/¥n/<br>/g;
    $data .= "<hr>・あなたが入力した<font    nt color=#$drill_title[$drillitle[$drill]</font>」</b>の新しい設定は
以下の通りです。<br>¥n";
    $data .= "・これでよろしければ、ルテン    ンプレー を修正する" ボタン る" ボタンをクリックして下さい。<hr>¥n";
    $data .= "<table border=1 cellsj=0 cel    cellpaddirth=100%>¥n";      ¥n";
    $data .= "<tr bgcolor=$c1 align=r><td    td colsparap><font size=-1><b size=-1><b>修正後のドリルのテンプレート
</b></font></td></tr>¥n";
    $data .= "<tr bgcolor=$c3 align=c><td><f    b><font siz>各入力項目</b></f項目</b></font></td><td><font size=-1><b>
あなたが入力した値</b></font></td></t
    $data .= "<tr align=center><td>ルの    のタイトル<b><td>$title</td></itle</td></tr>¥n";
    $data .= "<tr><td bgcolor=$c4 c=2 hei    eight=8><r>¥n";
    $data .= "<tr align=center><td>ル管理    管理用のバ</b><br></td><td></td><td>先程入力したものです
</td></tr>¥n";
    $data .= "<tr><td bgcolor=$c4 c=2 hei    eight=8><r>¥n";
    $data .= "<tr align=center><td>ルの説    の説明</b><b>$explain</td></tiin</td></tr>¥n";
    $data .= "<tr><td bgcolor=$c4 c=2 hei    eight=8><r>¥n";
    $data .= "<tr align=center><td>題の選択    選択肢数</><td>$select</td></lect</td></tr>¥n";
    $data .= "<tr><td bgcolor=$c4 c=2 hei    eight=8><r>¥n";
    $data .= "<tr align=center><td>模試験の    験の時間</><td>$time 分</td></e 分</td></tr>¥n";
    $data .= "<tr><td bgcolor=$c4 c=2 hei    eight=8><r>¥n";
    $data .= "<tr align=center><td>習の回数    回数と日数</td><td>";      d>";
    for($i=0;$i<$c_day;$i++){
      if($day[$i] ne ""){
        $x=$i+1;
        $out_day .= "$day[$i]&&&"
        $data .= "$x 回目：$day[$ir>";
      }
    }
    $data .= "</td></tr>¥n";
    $data .= "</table><br>¥n";
    $data .= "<table border=1 cellsj=0 cel    cellpaddirth=100%>¥n";      ¥n";
    $data .= "<tr bgcolor=$c3 align=r><td    td colspart size=-1><b>分野名1><b>分野名</b></font></td></tr>¥n";
    $data .= "<tr bgcolor=$c4 align=c><td><t    b><font siz>第１分野名</b></f野名</b></font></td><td><font size=-1><b>
第２分野名</b></font></td></tr>¥n";

    $group_flg=0;
    for($i=0;$i<$c_group;$i++){
      if($group[$i] ne ""){
        $out_group .= "$group[$i]
        $tmp = "sub" . $i;
        $IN{$tmp} =~ s/¥r//g;
        @sub = split /¥n/, $IN{$t
        $c_sub = @sub;
        for($k=0;$k<$c_sub;$k++){
          if($sub[$k] ne ""){
            $row++;
          }
        }
        for($j=0;$j<$c_sub;$j++){
```

```
            $sub[$ s/&&      &&/&&&/g;
            $sub[$ s/==      =/===/g;
            if($grlg ==      = 0){
               $da "<tr      align=center><td row   $group[   $group[$i]</td><td>$sub[$j]</td></tr>¥n";
               $grlg =       1;
            }else{
               $da "<tr      align=center><td>$sul   </tr>¥n   </tr>¥n";
            }
            $out_s "$su      ub[$j]&&&";
         }
      $data .= "<t bgco      olor=$c4 colspan=2 hei   ></tr>¥   ></tr>¥n";
      $group_flg=0
      $row = 0;
      $out_sub .= ;
      }
   }
   $data .= "</tabr>¥n¥      ¥n";

   $data .= "<tabder=1      align=center cellpad   th=100%   th=100%>¥n";
   $data .= "<tr br=$c3      align=center><td col   出典名<   出典名</b></td></tr>¥n";
   for($i=0;$i<$c_e;$i+      +){
      if($source[$ ""){      {
         $out_sour "$so      urce[$i]&&&";
         $data .= align      =center><td><b>出典$r   ></td><   ></td><td>$source[$i]</td></tr>¥n";
         $data .= <td b      gcolor=$c4 colspan=2 f   /td></t   /td></tr>¥n";
      }
   }
   $data .= "</tabr>¥n¥      ¥n";
   $data .= "<inpue=hid      dden name=m        val   n";      n";
   $data .= "<inpue=hid      dden name=drill    val   ¥n";     ¥n";
   $data .= "<inpue=hid      dden name=title    val   ¥n";     ¥n";
   $data .= "<inpue=hid      dden name=pass1    val   ¥n";     ¥n";
   $data .= "<inpue=hid      dden name=pass2    val   ¥n";     ¥n";
   $data .= "<inpue=hid      dden name=explain  val   ain¥">¥   ain¥">¥n";
   $data .= "<inpue=hid      dden name=select   val   >¥n";    >¥n";
   $data .= "<inpue=hid      dden name=time     val   n";      n";
   $data .= "<inpue=hid      dden name=day   value=   n";      n";
   $data .= "<inpue=hid      dden name=group  value   p>¥n";   p>¥n";
   $data .= "<inpue=hid      dden name=source value   ce>¥n";  ce>¥n";
   $data .= "<inpue=hid      dden name=sub value=$o   ;        ;
   $data .= "<centnput       type=submit value=ドリ   ノートの   ノートの設定を修正する></center>¥n</form>¥n";
   }
}#end:edit3

#==== ドリルテンプレ修正完      完了 ====
sub edit4{
   @day = split /&&&/{day}      ;
   $c_day = @day;
   @group = split /&&IN{gr      roup};
   $c_group = @group;
   @source = split /&$IN{s      source};
   $c_source = @sourc
   @sub = split /==/{sub}      ;

   &check; #エラー判

   if($err_flg == 1)
      #---- 入力項目ラーが      がある場合、エラー画面を   -
      &err;
   }else{
      #---- エラーが場合、      ドリルを修正する ----
```

```
    $data .= "<table border=0 cellspacing=0 width=10
    $data .= "<tr bgcolor=$c1><th align=left nowrap>
ジ</a> > <a href=$index_admini_file?m=index>管理者モー
    $data .= "<tr bgcolor=$c2 height=30><th align=cent
    $data .= "</table>¥n¥n";

    $title   =~ s/:/：/g; #ドリルタイトルの整形
    $explain =~ s/:/：/g; #ドリル説明の整形
    foreach(@day){ #復習の回数と日数間隔の整形
      $out_day .= "$_,";
    }
    foreach(@group){ #第1分野名の整形
      $_ =~ s/,/、/g;
      $_ =~ s/:/：/g;
      $out_group .= "$_,";
    }
    foreach(@source){ #出典名の整形
      $_ =~ s/,/、/g;
      $_ =~ s/:/：/g;
      $out_source .= "$_,";
    }
    foreach(@sub){ #第2分野名の整形
      @tmp = ();
      @tmp = split /&&&/, $_;
      $c_tmp = @tmp;
      for($i=0;$i<$c_tmp;$i++){
        $tmp[$i] =~ s/,/、/g;
        $tmp[$i] =~ s/:/：/g;
        $tmp[$i] =~ s/¥+/＋/g;
        $out_sub .= "$tmp[$i],";
      }
      $out_sub .= "+";
    }

    for($i=0;$i<$drill_group_number;$i++){
      if($drill_group_data[$i] ne $group[$i] || $dr
        $dir_flg = 1;
        last;
      }
    }

    if($dir_flg == 1){ #新規問題ファイルの作成と既存
      $i=1;
      foreach(@drill_group_data){
        $t = "../drill_data/$drill_dir[$drill]/mon
        open (IN, "$t");
          @mon_line = <IN>;
        close(IN);
        open (OUT, ">>../drill_data/$drill_dir[$dr
          foreach(@mon_line){
            flock (OUT, 2);
            print OUT $_;
            flock (OUT, 8);
          }
        close(OUT);
        unlink "$t";
        @mon_line = ();
        $i++;
      }
      open(OUT, ">../drill_data/$drill_dir[$drill]/
        foreach(@drill_group_data){
```

```
f=$index_shell_file>シェルトップペー
ont></th></tr>¥n";
ンプレート修正完了</b></th></tr>¥n";
>¥n";
ont siz
</a> >
>テンプ
er nowr
0000FF>
の設定
g=5 wid
=2 nowr
e=-1><b
</b></t
/td></t
スワー
/td></t
</td><t
/td></t
b></td>
/td></t
b></td>
/td></t
間隔</b
$c_group){
g=5 wid
=2><fon
e=-1><t
```

```
            k     k (OUT, 2);
            t     t OUT "$_:";
            k     k (OUT, 8);

        c     ;     ;
        f     i     i<$c_group;$i++){
            ;     ;
            L     LE,">../drill_data/$drill_d ]/mon$j. ]/mon$j.txt");
            l     ILE;
        }
        i     d     drill_data/$drill_dir[$dril on.txt") on.txt"){
            "     "../drill_data/$drill_dir[$ck_mon.t ck_mon.txt";
            "     "../drill_data/$drill_dir[$ck_group ck_group.txt";
        }
    }


    oper     e     ettei_file");   #設定ファイ 込み      込み
        @     <     <IN>;
    clos

    $cpa     t     t $pass1,$salt; #ドリルデー 込み      込み
    oper     $     $settei_file");
        $
        f     _     _line){
            =     = $drill){
            k     k (OUT, 2);
            t     t OUT $_;
            k     k (OUT, 8);

            k     k (OUT, 2);
            t     t OUT
"$title:$c     l     lain:$drill_dir[$drill]:$se e:$out_d e:$out_day:$out_group:$out_sub:$out_source¥n";
            k     k (OUT, 8);


        }
    clos
    $dat     >     ><center><b>ドリルのテンプレ 正されま 正されました</b></center><hr>¥n";
    $dat     n     nter>管理者モードに戻る場合 管理者モ 管理者モード" をクリックして下さい<br>¥n";
    $dat     刃     刃の画面に戻る場合は" シェル ージ" を ージ" をクリックして下さい。</center><br>¥n</form>¥n";
  }
}#end:edit

#===== ド     確認=====
sub delate
  &read_s     ド     ドリルの設定ファイル読み込み
  $data .     border=0 cellspacing=0 wid ¥n";      ¥n";
  $data .     c     olor=$c1><th align=left nowr size=-1> size=-1><a href=$index_shell_file>シェルトップページ</a>
> <a href=     m     mini_file?m=index>管理者モ ドリル削 ドリル削除</font></th></tr>¥n";
  $data .     c     color=$c2 height=30><th ali nowrap> nowrap><b>ドリル削除確認画面</b></th></tr>¥n";
  $data .     e     e>¥n¥n";
  $data .     <     <b>「<font color=#0000FF>$d e[$drill e[$drill]</font>」</b>を削除します。<br>¥n";
  $data .     、     、削除するドリルのデータを ださい。 ださい。削除してよろしいですか？<hr>¥n";
  $data .     border=1 cellspacing=0 cel =5 width =5 width=100%>¥n";
  $data .     c     color=$c1 align=center><td 2 nowrap> 2 nowrap><font size=-1><b>ドリルのテンプレート
</b></font     r     r>¥n";
  $data .     x     color=$c3 align=center><td><=-1><b>各=-1><b>各データ項目</b></font></td><td><font size=-1><b>
値</b></fc     /     /tr>¥n";
  $data .     i     ign=center><td><b>ドリルの /b></td></b></td><td>$drill_title[$drill]</td></tr>¥n";
  $data .     c     d bgcolor=$c4 colspan=2 hei td></tr>¥td></tr>¥n";
```

```
    $data .= "<tr align=center><td><b>ドリルの説明</b></td><td>$drill_explain[$drill]</td></tr>¥n";
    $data .= "<tr><td bgcolor=$c4 colspan=2 height=8></td></tr>¥n";
    $data .= "<tr align=center><td><b>問題の選択肢数</b></td><td>$drill_select[$drill]</td></tr>¥n";
    $data .= "<tr><td bgcolor=$c4 colspan=2 height=8></td></tr>¥n";
    $data .= "<tr align=center><td><b>模擬試験の時間</b></td><td>$drill_time[$drill]分</td></tr>¥n";
    $data .= "<tr><td bgcolor=$c4 colspan=2 height=8></td></tr>¥n";
    $data .= "<tr align=center><td><b>復習の回数と日数間隔</b></td><td>";
    for($i=0;$i<$drill_day_number;$i++){
        $x=$i+1;
        $data .= "$x回目：$drill_day_data[$i]日<br>";
    }
    $data .= "</td></tr>¥n";
    $data .= "</table><br>¥n";
    $data .= "<table border=1 cellspacing=0 cellpadding=5 width=100%>¥n";
    $data .= "<tr bgcolor=$c3 align=center><td colspan=2><font size=-1><b>分野名</b></font></td></tr>¥n";
    $data .= "<tr bgcolor=$c4 align=center><td><font size=-1><b>第1分野名</b></font></td><td><font size=-1><b>
第2分野名</b></font></td></tr>¥n";
    $group_flg=0;
    for($i=0;$i<$drill_group_number;$i++){
        @sub = split /,/, $drill_sub_data[$i];
        $c_sub = @sub;
        for($k=0;$k<$c_sub;$k++){
            if($sub[$k] ne ""){
                $row++;
            }
        }
        for($j=0;$j<$c_sub;$j++){
            if($group_flg == 0){
                $data .= "<tr align=center><td rowspan=$row>$drill_group_data[$i]</td><td>$sub[$j]</td></tr>¥n";
                $group_flg = 1;
            }else{
                $data .= "<tr align=center><td>$sub[$j]</td></tr>¥n";
            }
        }
        $data .= "<tr><td bgcolor=$c4 colspan=2 height=8></td></tr>¥n";
        $group_flg=0;
        $row = 0;
    }
    $data .= "</table><br>¥n";
    $data .= "<table border=1 cellspacing=0 cellpadding=5 width=100%>¥n";
    $data .= "<tr bgcolor=$c3 align=center><td colspan=2><font size=-1><b>出典名</b></font></td></tr>¥n";
    $i=0;
    foreach(@drill_source_data){
        $i++;
        $data .= "<tr align=center><td><b>出典$i</b></td><td>$_</td></tr>¥n";
        $data .= "<tr><td bgcolor=$c4 colspan=2 height=8></td></tr>¥n";
    }
    $data .= "</table><br>¥n";
    $data .= "<center>よろしければ下の入力ボックスにドリルのパスワードを入力してから、" ドリルを削除する" ボタン
をクリックしてください。<br><br>¥n";
    $data .= "パスワード：<input type=password name=pass1></center><br><br>¥n";
    $data .= "<input type=hidden name=drill value=$drill>¥n";
    $data .= "<input type=hidden name=m value=delate2>¥n";
    $data .= "<center><input type=submit value=ドリルを削除する></center>¥n</form>¥n";
}#end:delate1

#═══ ドリル削除═══
sub delate2{
    &read_settei; #ドリルの設定ファイル読込み
    if(crypt($pass1,$drill_pass[$drill]) ne $drill_pass[$drill]){
        $err_bar = "<tr bgcolor=$c1><th align=left nowrap><font size=-1><a href=$index_shell_file>シェルトップへ
```

```
    }
    if($c_source == 0){ #出典名未入力チェック
        $err_data .= "・出典名が未入力です。<br>¥n";
        $err_flg = 1;
    }else{
        for($i=0;$i<$c_source;$i++){ #出典名の重複チェッ
            for($j=$i+1;$j<$c_source;$j++){
                if($source[$i] eq $source[$j] && $source[$
                    $err_data .= "<font color=#FF0000>・同
                    $err_flg = 1;
                    last;
                }
            }
        }
    }
}#end:check

#═══ エラー画面表示 ═══
sub err{
    $data .= "<table border=0 cellspacing=0 width=100%
    $data .= $err_bar;
    $data .= "<tr bgcolor=$c2 height=30><th align=cente
    $data .= "</table><hr>¥n¥n";
    $data .= "<font color=#FF0000>¥n";
    $data .= $err_data;
    $data .= "</font><hr>¥n";
    $data .= "<center>ブラウザの" 戻る" ボタンか上のメ
<br><br>¥n";
}#end:err

#─── HTML 出力 ─────
$data .= "</body></html>";
$len = length($data);
print "Content-type:text/html¥n";
print "Content-length:$len¥n¥n";
print $data;
exit;
```

```
/font><br>¥n";

¥n";

てやり直してください。
```

```
#!/usr/local/bin/perl

#=========================== ===# ===#
# ドリル内の問題を編集(mon_admini    #    #
#    ―― イメージパス処理あり -    #    #
#=========================== ===# ===#

require "cgi-lib.pl";
require "jcode.pl";

&ReadParse(*IN);
$m       = $IN{m};        #選択し(add (addlit1,edit2,edit3)    lit1,edit2,edit3)
$m2      = $IN{m2};       #問題の法    法
$n       = $IN{n};        #問題番
$drill   = $IN{drill};    #ドリル
$i_group = $IN{i_group}; #問題の
$p_count = $IN{p_count}; #ページ
$id      = $IN{id};       #問題 ID
$mondai  = $IN{mondai};   #問題文
$monimg  = $IN{monimg};   #問題文れる れる タ                    タ
$scheck  = $IN{scheck};   #選択肢ッフ ッフ
$kaisetu = $IN{kaisetu}; #解説文
$kaiimg  = $IN{kaiimg};   #解説文れる れる タ                    タ
$seikai  = $IN{seikai};   #正解番
$group   = $IN{group};    #第1分
$sub     = $IN{sub};      #第2分
$source  = $IN{source};   #出典番
$monimg_flg = $IN{monimg_flg}; #の画 の画のフラグ                のフラグ
$kaiimg_flg = $IN{kaiimg_flg}; #の画 の画のフラグ                のフラグ

$index_shell_file  = '../index_sh gi'; gi';ページ                ページ
$index_admini_file = './index_adm gi'; gi';モードCGI             モードCGI
$mon_admini_file   = './mon_admir ';   ';  集CGI                 集CGI
$settei_file       = '../settei.t      キストファイル            キストファイル
$img_dir = '/export/local/apache/ s/se s/se074/img/';            074/img/';

#$back_img_dir = '/export/local/a /cgi /cgi s/g031x074/soturon/a s/g031x074/soturon/admini_CGI';
$back_img_dir = '/Program Files/h cgi- cgi-oturon/admini_CGI'; oturon/admini_CGI';
#$img_link = 'http://www.et.soft. -pu. -pu. is/g031x074/img';   is/g031x074/img';
$img_link = '/export/local/apache cs/s cs/s x074/img';           x074/img';

$c1 = '#dcdcdc'; #メニューバーの定1 定1
$c2 = '#ffcc33'; #メニューバーの定2 定2
$c3 = '#ffe566'; #メニューバーの定3 定3
$c4 = '#eeeeee'; #メニューバーの定4 定4
$v = 20;         #問題を一度に表数 数

$err_flg=0;
$next_flg=0;
$read_flg=0;

#===== ドリルの設定ファイル読込み =    =
sub read_data{
   #======== 設定ファイルの中身 ===== ====
   $s_title       = 0; #ドリルの ル    ル
   $s_pass        = 1; #ドリルを るた るたフード                フード
   $s_explain     = 2; #ドリルの
   $s_dir         = 3; #問題が格 てい ていクトリ                クトリ
   $s_select      = 4; #選択肢の
   $s_time        = 5; #模擬テス 間   間
   $s_day         = 6; #復習の回 隔時 隔時
```

```
    $s_group        = 7; #第1分類名
    $s_sub          = 8; #第2分類名
    $s_source       = 9; #出典名
    #=================================#
    #======== 問題ファイルの中身 ========#
    $m_id       = 0;   #ID
    $m_mondai   = 1;   #問題文
    $m_monimg   = 2;   #問題文の図
    $m_select   = 3;   #解答の選択肢
    $m_scheck   = 4;   #選択肢のシャッフルフラグ
    $m_kaisetu  = 5;   #解説文
    $m_kaiimg   = 6;   #解説文の図
    $m_seikai   = 7;   #正解番号
    $m_group    = 8;   #第1分類番号
    $m_sub      = 9;   #第2分類番号
    $m_source   = 10;   #出典番号
    #=================================#
    #—— 設定ファイルの読み込み ——
    $s_count=0;
    open (IN, "$settei_file");
       while(<IN>){
          chomp;
          @settei_data = split(/:/);
          $drill_title[$s_count]      = $settei_data[$s_title];
          $drill_dir[$s_count]         = $settei_data[$s_dir];
          $drill_select[$s_count]      = $settei_data[$s_select];
          $drill_group[$s_count]      = $settei_data[$s_group];
          $drill_sub[$s_count]         = $settei_data[$s_sub];
          $drill_source[$s_count]      = $settei_data[$s_source];
          $s_count++;
       }
    close(IN);
    @drill_group_data = split /,/, $drill_group[$drill];
    $drill_group_number = @drill_group_data;
    @drill_sub_data = split /¥+/, $drill_sub[$drill];
    @drill_source_data = split /,/, $drill_source[$drill];
    #—— 問題ファイル読み込み ——
    $m_count=0;
    open (IN, "../drill_data/$drill_dir[$drill]/mon$i_group.txt");
       while(<IN>){
          chomp;
          @mondai_data = split(/:/);
          $mondai_id[$m_count]       = $mondai_data[$m_id];
          $mondai_mondai[$m_count]   = $mondai_data[$m_mondai];
          $mondai_monimg[$m_count]   = $mondai_data[$m_monimg];
          $mondai_select[$m_count]   = $mondai_data[$m_select];
          $mondai_scheck[$m_count]   = $mondai_data[$m_scheck];
          $mondai_kaisetu[$m_count]  = $mondai_data[$m_kaisetu];
          $mondai_kaiimg[$m_count]   = $mondai_data[$m_kaiimg];
          $mondai_seikai[$m_count]   = $mondai_data[$m_seikai];
          $mondai_group[$m_count]    = $mondai_data[$m_group];
          $mondai_sub[$m_count]      = $mondai_data[$m_sub];
          $mondai_source[$m_count]   = $mondai_data[$m_source];
          $m_count++;
       }
    close(IN);
}#end:read_data

$data .= "<html><head><title>管理者モード</title>¥n";

if($m eq "add1"){
```

```
    &add1;
}elsif($m eq "add2"){
    &add2;
}elsif($m eq "edit1"){
    &edit1;
}elsif($m eq "edit2"){
    &edit2;
}elsif($m eq "edit3"){
    &edit3;
}else{
    $err_bar = "<tr bgcolor=$c1><th align=left nowrap><font size=-1><a href=$index_shell_file>シェルトップページ
</a> > <a href=$index_admini_file?m=index>管理者モード</a> > エラー</font></th></tr>¥n";
    $err_data .= "・編集方法が選択されていません<br>¥n";
    &err;
}

#═══ 問題の修正 ═══
sub edit3{
    &read_data; #ドリルの設定ファイルの読みこみ
    if($m2 eq ""){   #編集方法のエラー判定
        $err_bar = "<tr bgcolor=$c1 align=left><th><font size=-1><a href=$index_shell_file?>シェルトップページ</a>
> <a href=$index_admini_file?m=index>管理者モード</a> > <a
href=$mon_admini_file?m=edit1&drill=$drill&i_group=$i_group&p_count=$p_count>修正・削除を行う問題を選択</a>> エ
ラー</font></th></tr>¥n";
        $err_data .= "・編集方法が選択されていません。<br>¥n";
        &err;
        exit;
    }
    &check; #エラー判定
    if($err_flg){
        #―― 入力項目にエラーがある場合、エラー画面を表示 ――
        $err_bar = "<tr bgcolor=$c1 align=left><th><font size=-1><a href=$index_shell_file?>シェルトップページ</a>
> <a href=$index_admini_file?m=index>管理者モード</a> > <a
href=$mon_admini_file?m=edit1&drill=$drill&i_group=$i_group&p_count=$p_count>修正・削除を行う問題を選択</a>> エ
ラー</font></th></tr>¥n";
        &err;
    }else{
        #―― エラーがない場合、問題の削除を行う ――
        if($m2 eq "delate"){
            $data .= "</head>¥n";
            $data .= "<body>¥n";
            $data .= "<form method=POST action=$mon_admini_file enctype=multipart/form-data>¥n";
            $data .= "<table border=0 cellspacing=0 width=100%>¥n";
            $data .= "<tr bgcolor=$c1 align=left><th><font size=-1><a href=$index_shell_file?>シェルトップページ</a>
> <a href=$index_admini_file?m=index>管理者モード</a> > <a
href=$mon_admini_file?m=edit1&drill=$drill&i_group=$i_group&p_count=$p_count>修正・削除を行う問題を選択</a>> 問
題の編集完了</font></th></tr>¥n";
            $data .= "<tr bgcolor=$c2 height=30><th align=middle nowrap><b>問題の編集完了</b></th></tr>¥n";
            $data .= "</table>¥n¥n";

            #―― 画像の削除 ――
            unlink "$img_dir/$drill_dir[$drill]/$mondai_monimg[$n]";
            unlink "$img_dir/$drill_dir[$drill]/$mondai_kaiimg[$n]";

            #―― 問題データの削除 ――
            $file = "../drill_data/$drill_dir[$drill]/mon$i_group.txt";
            open (IN, "$file");
                @m_line = <IN>;
            close(IN);
            open(OUT,">$file");
                $i = 0;
```

```
        fl      ら問題T,2);
        fc              @m_line){
                         != $n){
                        int OUT $_;


        }
        fl              T,8);
      close
      $data             hr><center><b>問題が削除されました</b></center><hr>¥n";
      $data             center>引き続き他の問題を編集する場合は上の" 修正・削除を行う問題を選択" をクリックして下さ
い。<br>¥n";
      $data             管理者モードに戻る場合は" 管理者モード" をクリックして下さい<br>¥n";
      $data     へ問題最初の画面に戻る場合は" シェルトップページ" をクリックして下さい。</center><br>¥n";

    #—— f             修正 ——
    }elsif($            "edit"){
      #——               プデートファイルの確認 ——
      if($n     'z','(&& $kaiimg){
        @i      int (r up = ("mon","kai");
        $t              1;
      }elsi     i++){ img){
        @i      q $id up = ("mon");
        $t              2;
      }elsi             img){
        @i              up = ("kai");
        $t              3;
      }
      $i =      a/" .

      #——               変更 ——
      if($n     :$mon flg == 2){
                        k "$img_dir/$drill_dir[$drill]/$mondai_monimg[$n]";
      }
      if($k             flg == 2){
                        k "$img_dir/$drill_dir[$drill]/$mondai_kaiimg[$n]";
      }

      #——               &解説画像ファイルアップロード処理 ——
      if($n             flg == 2 || $monimg_flg == 3 || $kaiimg_flg == 2 || $kaiimg_flg == 3){
        fc              (@IN) {
                        g=0;
                        = ~ /(.*)filename=(.*)/i){
                  O読み name=$2;
                  ill_g ($fname = ~ /¥.jpg/i){
                  _data  $tail = ".jpg";
                  rill_  $f_flg = 1;
                  ll_su lsif($fname = ~ /¥.gif/i){
                  cript  $tail = ".gif";
                         $f_flg = 1;
                  er¥n"
                         ($f_flg){
                         srand;
                  ;      @key = ('A'..'Z','a'..'z','0'..'9');
                  ";     $img="$img_group[$i]-". $key[int (rand (62))] . $key[int (rand (62))] . $key[int (rand (62))] .
$key[int (ran          ] . $key[int (rand (62))] . $tail;
                  ++){   open(OUT,">$img_dir/$drill_dir[$drill]/$img");
                         binmode(OUT);
                  ta[$i  binmode(STDOUT);
                         if($ffflg == 1){
                  ;         print OUT $monimg; $ffflg = 4; $monimg = $img;
```

```
        }elsif($ffflg == 2){
            print OUT $monimg; $monimg = $img; $kaiimg = $mondai_kaiimg[$n];
        }elsif($ffflg == 3 || $ffflg == 4){
            if($ffflg==3){
                $monimg=$mondai_monimg[$n];
            }
            print OUT $kaiimg; $kaiimg = $img;
        }
        $i++;
        close(OUT);
    }
}

{
onimg = iimg = $mondai_monimg[$n];
aiimg = iimg = $mondai_kaiimg[$n];


- 図の  図の削除 ――
onimg_f himg_flg == 1){
onimg = iimg = "";
link "$ ink "$img_dir/$drill_dir[$drill]/$mondai_monimg[$n]";

aiimg_f iimg_flg == 1){
aiimg = iimg = "";
link "$ ink "$img_dir/$drill_dir[$drill]/$mondai_kaiimg[$n]";


- ファ  ファイル出力の為の整形 ――
ai = _ s i = _ s/:/：/g;
ai = _ s i = _ s/¥r//g;
ai = _ s i = _ s/¥n/<br>/g;
etu = _ tu = _ s/:/：/g;
etu = _ tu = _ s/¥r//g;
etu = _ tu = _ s/¥n/<br>/g;
check e heck eq ""){ $scheck=0;}


- その  その分野の問題ファイルの読み込み(分類変更も含めて) ――
 = "../ = "../drill_data/$drill_dir[$drill]/mon$i_group.txt";
(IN, "$ IN, "$file");
_line = line = <IN>;
(IN);  IN);

roup eq oup eq $i_group){
―― 問 ― 問題ファイルへの出力 ――
en(OUT, n(OUT,">$file");
 = 0;  = 0;
ock(OU ck(OUT,2);
reach( each(@m_line){
 if($i  if($i == $n){
    pr    print OUT
monimg onimg:$out_sen:$scheck:$kaisetu:$kaiimg:$seikai:$group:$sub:$source¥n";
 }else  else{
    pr    print OUT $_;
 }
 $i++;  $i++;

ock(OU ck(OUT,8);
ose OU se OUT;
{
```

```
            #―― 前の分類ファイルから問題を削除 ――
            open(OUT,">$file");
            $i = 0;
            flock(OUT,2);
            foreach(@m_line){
               if($i != $n){
                  print OUT $_;
               }
               $i++;
            }
            flock(OUT,8);
            close OUT;

            #―― 新しい問題ファイルへ問題を追加 ――
            $i_group=$group;
            &read_data;
            do{
               $id_flg=0;
               @key = ('A'..'Z','a'..'z','0'..'9');
               $id = "$group" . $key[int (rand (62))] . $key[int (rand (62))] . $key[int (rand (62))] . $key[int
(rand (62))] . $key[int (rand (62))];
               for($i=0;$i<$m_count;$i++){
                  if($mondai_id[$i] eq $id){
                     $id_flg=1;
                  }
               }
            }while($id_flg==1);

            $new_file = "../drill_data/" . $drill_dir[$drill] . "/mon" . $group . ".txt";
            open(OUT,">>$new_file");
            flock(OUT,2);
               print OUT "$id:$mondai:$monimg:$out_sen:$scheck:$kaisetu:$kaiimg:$seikai:$group:$sub:$source¥n";
            flock(OUT,8);
            close OUT;
         }
         $next_flg = 1;
         &edit2;
      }
   }
}#end:edit3

#=== 問題の編集 ===
sub edit2{
   &read_data; #ドリルの設定ファイルの読み込み
   @drill_group_data = split /,/, $drill_group[$drill];
   $drill_group_number = @drill_group_data;
   @drill_source_data = split /,/, $drill_source[$drill];
   @drill_sub_data = split /¥+/, $drill_sub[$drill];
   $data .= "<script language=¥"JavaScript¥">¥n";
   $data .= "<!—¥n";
   $data .= "max1 = $drill_group_number¥n";
   $data .= "list = new Array();¥n";
   $data .= "max2 = new Array();¥n";
   $data .= "for(i=1;i<=max1;i++){¥n";
   $data .= "list[i] = new Array();¥n";
   $data .= "}¥n";
   for($i=0;$i<$drill_group_number;$i++){
      $x=$i+1;
      @tmp = split /,/, $drill_sub_data[$i];
      $c_tmp = @tmp;
      $data .= "max2[$x] = $c_tmp;¥n";
```

```
        for($j=0;$j<tmp;tmp;$j++){
            $y=$j+1;
            $data .= t[$t[$x][$y] = ¥"$tmp[$j]¥";¥n";
        }
    }
    $data .= "functcha change(n){¥n";
    $data .= "if(n>n";n";
    $data .= "docum for form.sub.options.length = max2[n]+1;¥n";
    $data .= "for(i<=m<=max2[n];i++){¥n";
    $data .= "docum for form.sub.options[i].text = list[n][i];¥n";
    $data .= "docum for form.sub.options[i].value = i;¥n";
    $data .= "}¥n";
    $data .= "}else;  ;
    $data .= "docum for form.sub.options.length = 1;¥n";
    $data .= "docum for form.sub.options[i].text = ¥"選択してください¥";¥n";
    $data .= "}¥n";
    $data .= "docum for form.sub.selectedIndex = 0;¥n";
    $data .= "docum for forms[¥"form¥"].elements[¥"sub¥"].options[$mondai_sub[$n]].selected = true;¥n";
    $data .= "}¥n";
    $data .= "// — ;  ;
    $data .= "</scr ¥n" ¥n";
    $data .= "</hea ";  ";
    $data .= "<body oad oad=¥"change($mondai_group[$n])¥">¥n";
    $data .= "<form e=f e=form method=POST action=$mon_admini_file enctype=multipart/form-data>¥n";
    $data .= "<tabl rde rder=0 cellspacing=0 width=100%>¥n";
    $data .= "<tr b or=$ or=$c1 align=left><th><font size=-1><a href=$index_shell_file?>シェルトップページ</a> > <a
href=$index_admini e?m e?m=index>管理者モード</a> > <a
href=$mon_admini_f m=e m=edit1&drill=$drill&i_group=$i_group&p_count=$p_count>修正・削除を行う問題を選択</a> > 問
題の修正・削除</fc /th /th></tr>¥n";
    $data .= "<tr b or= or=$c2 height=30><th align=middle nowrap><b>問題の修正・削除</b></th></tr>¥n";
    $data .= "</tab n¥n n¥n";
    $mondai_mondail = = s/<br>/¥n/g;
    $mondai_kaisetu = = s/<br>/¥n/g;
    @mondai_select_ = = split /,/, $mondai_select[$n];
    if($next_flg =
        $data .= "<h ont ont color=#0000FF><b>・問題が修正されました。</b></font><br>¥n";
        $data .="・引き付き他の問題を編集する場合は上の"修正・削除を行う問題を選択"をクリックして下さい。<br>¥n";
        $data .= "・ 者モ者モードに戻る場合は"管理者モード"をクリックして下さい<br>¥n";
        $data .= "・ の画の画面に戻る場合は"シェルトップページ"をクリックして下さい。<hr>¥n";
    }else{
        $data .="<hr 題 題を修正したい場合は"この問題を修正する"を選択し、問題データを修正してください。<br>¥n";
        $data .= "・ した したい場合は"この問題を修正する"を選択し、削除する問題データを確認して下さい。<hr>¥n";
    }
    $data .= "<tabl rde rder=1 align=center cellpadding=5 width=100%>¥n";
    $data .= "<tr a =ce =center><td>問題文</td><td colspan=2><textarea name=mondai rows=8
cols=60>$mondai_mo [$n [$n]</textarea></td></tr>¥n";
    $data .= "<tr a =ce =center><td>問題文に含まれる図<br><font color=#0000FF>(必須ではありません)</font></td>";
    if($mondai_moni n] n] ne ""){
        $data .= "<t lsp lspan=2><img src=$img_link/$drill_dir[$drill]/$mondai_monimg[$n] align=center><br>¥n";
        $data .= "<t bo border=1 align=center>¥n";
        $data .= "<t d><t d><input type=checkbox name=monimg_flg value=1></td><td colspan=2><font size=-1><b>この図
を削除する</b></fc /td /td></tr>¥n";
        $data .= "<t d><t d><input type=checkbox name=monimg_flg value=2></td><td><font size=-1><b>図を変更する
</b></font></td><t npu nput type=file name=monimg></td></tr>¥n";
        $data .= "</ e>¥ e>¥n";
        $data .= "</ /tr /tr>¥n";
    }else{
        $data .= "<t lsp lspan=2><table border=1 align=center>¥n";
        $data .= "<t d><t d><input type=checkbox name=monimg_flg value=3></td><td><font size=-1><b>図を追加する
</b></font></td><t npu nput type=file name=monimg></td></tr>¥n";
        $data .= "</ e>¥ e>¥n";
```

```
        $data .= "</td></tr>¥n";
    }
    $data .= "<tr align=center><td>解答群</td><td colspan=2>";
    $i=1;
    foreach(@mondai_select_data){
        $data .= "選択肢$i<input type=text name=sen$i value=¥"'$_¥"' size=75><br>¥n";
        $i++;
    }
    if($mondai_scheck[$n] == 1){
        $data .= "<input type=checkbox name=scheck value=1 checked>出題時に選択肢をシャッフルする</td></tr>¥n";
    }else{
        $data .= "<input type=checkbox name=scheck value=1>出題時に選択肢をシャッフルする</td></tr>¥n";
    }
    $data .= "<tr align=center><td>解説文</td><td colspan=2><textarea name=kaisetu rows=8
cols=60>$mondai_kaisetu[$n]</textarea></td></tr>¥n";
    $data .="<tr align=center><td>解説文に含まれる図<br><font color=#0000FF>(必須ではありません)</font></td>¥n";
    if($mondai_kaiimg[$n] ne ""){
        $data .= "<td colspan=2><img src=$img_link/$drill_dir[$drill]/$mondai_kaiimg[$n] align=center><br>¥n";
        $data .= "<table border=1 align=center>¥n";
        $data .= "<tr><td><input type=checkbox name=kaiimg_flg value=1></td><td colspan=2><font size=-1><b>この図
を削除する</b></font></td></tr>¥n";
        $data .= "<tr><td><input type=checkbox name=kaiimg_flg value=2></td><td><font size=-1><b>図を変更する
</b></font></td><td><input type=file name=kaiimg></td></tr>¥n";
        $data .= "</table>¥n";
        $data .= "</td></tr>¥n";
    }else{
        $data .= "<td colspan=2><table border=1 align=center>¥n";
        $data .= "<tr><td><input type=checkbox name=kaiimg_flg value=3></td><td><font size=-1><b>図を追加する
</b></font></td><td><input type=file name=kaiimg></td></tr>¥n";
        $data .= "</table>¥n";
        $data .= "</td></tr>¥n";
    }
    $data .= "<tr align=center><td>正解</td><td colspan=2>¥n";
    $data .= "<select name=seikai>¥n<option value=0>選択してください¥n";
    for($i=1;$i<=$drill_select[$drill];$i++){
        if($i == $mondai_seikai[$n]){
            $data .= "<option value=$i selected>選択肢$i¥n";
        }else{
            $data .= "<option value=$i>選択肢$i¥n";
        }
    }
    $data .= "</select></td></tr>¥n";
    $data .= "<tr align=center><td>問題分野</td><td><font size=-1>第１分野</font><br>";
    $data .= "<select name=group onChange=¥"change(this[this.selectedIndex].value)¥">¥n<option value=0>選択して
ください¥n";
    $i=1;
    foreach(@drill_group_data){
        if($i == $mondai_group[$n]){
            $data .= "<option value=$i selected>$_<br>¥n";
        }else{
            $data .= "<option value=$i>$_<br>¥n";
        }
        $i++;
    }
    $data .= "</select></td><td><font size=-1>第２分野</font><br>¥n";
    $data .= "<select name=sub><option value=0>選択してください";
    $data .= "</select></td></tr>¥n";

    $data .= "<tr align=center><td>出典</td><td colspan=2>";
    $data .= "<select name=source>¥n<option value=0>選択してください¥n";
    $i=1;
```

```
    foreach(@drill_source_data){
        if($i == $mondai_source[$n]){
            $data .= "<option value=$i selected>$_<br>¥n";
        }else{
            $data .= "<option value=$i>$_<br>¥n";
        }
        $i++;
    }
    $i=1;
    $data .= "</select></td></tr>¥n";
    $data .= "</table>¥n¥n";
    $data .= "<table border=0 width=100%>¥n";
    $back = $n - 1;
    $next = $n + 1;
    if($back < 0){
        $data .= "<tr><td align=left><font size=-1>[前の問題]</f
    }else{
        $data .= "<tr><td align=left><font size=-1>[<a
href=$mon_admini_file?m=edit2&n=$back&drill=$drill&i_group=$i_
</a>]</font></td>";
    }
    if($next < $m_count){
        $data .= "<td align=right><font size=-1>[<a
href=$mon_admini_file?m=edit2&n=$next&drill=$drill&i_group=$i_
</a>]</font></td></tr>¥n";
    }else{
        $data .= "<td align=right><font size=-1>[次の問題]</font
    }
    $data .= "</table>¥n";
    $data .= "<input type=hidden name=drill value=$drill>¥n";
    $data .= "<input type=hidden name=m value=edit3>¥n";
    $data .= "<input type=hidden name=n value=$n>¥n";
    $data .= "<input type=hidden name=i_group value=$i_group>¥n
    $data .= "<input type=hidden name=id value=$mondai_id[$n]>¥
    $data .= "<table border=1 align=center cellpadding=0 cellsp
    $data .= "<tr><td bgcolor=$c1><input type=radio name=m2 val
の問題を修正する</b></font></td></tr>¥n";
    $data .= "<tr><td bgcolor=$c1><input type=radio name=m2 val
この問題を削除する</b></font></td></tr>¥n";
    $data .= "</table><br>¥n";
    $data .= "<center><input type=submit value=問題の修正・削除
}#end:edit2

#==== 各分類毎に問題を表示 ====
sub edit1{
    if($i_group < 1){
        #---- 入力項目にエラーがある場合、エラー画面を表示 ----
        $err_bar = "<tr bgcolor=$c1 align=left><th><font size=-1>
> <a href=$index_admini_file?m=index>管理者モード</a> > エラー
        $err_data .= "・編集を行う問題の分類名が選択されていませ
        &err;
    }else{
        #---- エラーがない場合、各分類ごとの問題表示を行う ----
        &read_data; #ドリルの設定ファイルの読み込み
        @drill_group_data = split /,/, $drill_group[$drill];
        @drill_source_data = split /,/, $drill_source[$drill];
        @tmp = split /¥+/, $drill_sub[$drill];
        @drill_sub_data = split /,/, $tmp[$i_group-1];
        $data .= "</head>¥n";
        $data .= "<body>¥n";
        $data .= "<form method=POST action=$mon_admini_file enct
```

```
>

';

=$p_count>前の問題

]

nt

=$p_count>次の問題

";

<

<td bgcolor=$c2><font size=-1><b>こ

d><td bgcolor=$c2><font size=-1><b>

er>¥n</form>¥n";

x_shell_file?>シェルトップページ</a>
";

/form-data>¥n";
```

```
                elsif($ffflg == 2){ print OUT $monimg; $monimg_file = $img;}
                elsif($ffflg == 3){ print OUT $kaiimg; $kaiimg_file = $img;}
                $i++;
            close(OUT);
          }
        }
      }

      $mondai =~ s/¥r|¥n/<br>/g;
      $mondai =~ s/:/：/g;
      $kaisetu =~ s/¥r|¥n/<br>/g;
      $kaisetu =~ s/:/：/g;
      if($scheck eq ""){ $scheck=0;}
      do{
        $id_flg=0;
        @key = ('A'..'Z','a'..'z','0'..'9');
        $id = "$group" . $key[int (rand (62))] . $key[int (rand (62))] . $key[int (rand (62))] . $key[int (rand
(62))] . $key[int (rand (62))];
        for($i=0;$i<$m_count;$i++){
          if($mondai_id[$i] eq $id){
            $id_flg=1;
          }
        }
      }while($id_flg==1);
      $write_file = "../drill_data/$drill_dir[$drill]/mon$group.txt";
      open(OUT,">>$write_file");
      flock(OUT,2);
      print OUT
"$id:$mondai:$monimg_file:$out_sen:$scheck:$kaisetu:$kaiimg_file:$seikai:$group:$sub:$source¥n";
      flock(OUT,8);
      close OUT;
      $next_flg = 1;
      &add1;
    }
}#end:add2

#=== 追加問題の入力 ===
sub add1{
  &read_data; #ドリルデータの読みこみ
  $data .= "<script language=¥"JavaScript¥">¥n";
  $data .= "<!—¥n";
  $data .= "max1 = $drill_group_number¥n";
  $data .= "list = new Array();¥n";
  $data .= "max2 = new Array();¥n";
  $data .= "for(i=1;i<=max1;i++){¥n";
  $data .= "list[i] = new Array();¥n";
  $data .= "}¥n";
  for($i=0;$i<$drill_group_number;$i++){
    $x=$i+1;
    @tmp = split /,/, $drill_sub_data[$i];
    $c_tmp = @tmp;
    $data .= "max2[$x] = $c_tmp;¥n";
    for($j=0;$j<$c_tmp;$j++){
      $y=$j+1;
      $data .= "list[$x][$y] = ¥"$tmp[$j]¥";¥n";
    }
  }
  $data .= "function change(n){¥n";
  $data .= "if(n>0){¥n";
  $data .= "document.form.sub.options.length = max2[n]+1;¥n";
  $data .= "for(i=1;i<=max2[n];i++){¥n";
```

```
    $data .= "document.form.sub.options[i].text = list[n][i];¥n";
    $data .= "document.form.sub.options[i].value = i;¥n";
    $data .= "}¥n";
    $data .= "}else{¥n";
    $data .= "document.form.sub.options.length = 1;¥n";
    $data .= "document.form.sub.options[i].text = ¥"選択してください¥";¥n";
    $data .= "}¥n";
    $data .= "document.form.sub.selectedIndex = 0;¥n";
    if($next_flg == 1){
        $data .= "document.forms[¥'form¥'].elements[¥'sub¥'].options[$sub].selected = true;¥n";
    }
    $data .= "}¥n";
    $data .= "// —>¥n";
    $data .= "</script>¥n";
    $data .= "</head>¥n";
    if($next_flg){
        $data .= "<body onLoad=¥"change($group)¥">¥n";
    }else{
        $data .= "<body>¥n";
    }
    $data .= "<form name=form method=POST action=$mon_admini_file enctype=multipart/form-data>¥n";
    $data .= "<table border=0 cellspacing=0 width=100%>¥n";
    $data .= "<tr bgcolor=$c1><th align=left nowrap><font size=-1><a href=$index_shell_file>シェルトップページ</a>
> <a href=$index_admini_file?m=index>管理者モード</a> > 問題の追加</font></th></tr>¥n";
    $data .= "<tr bgcolor=$c2 height=30><th align=center nowrap><b>問題の追加</b></th></tr>¥n";
    $data .= "</table>¥n¥n";
    if($next_flg == 0){
        $data .= "<hr>・ここでは<b>「<font color=#0000FF>$drill_title[$drill]</font>」</b>の問題の追加を行うこと
ができます。<br>¥n";
        $data .= "・下の入力ボックスに必要な情報を入力してから、" 問題の追加" ボタンをクリックして下さい。<hr>¥n";
    }else{
        $data .= "<hr>・<b><font color=#FF0000><b>「$drill_title[$drill]」の問題を追加しました！</b></font><br>¥n";
        $data .= "・引き続き問題を追加する時は下の入力ボックスに記入し" 問題の追加" ボタンをクリックしてください。
<hr>¥n";
    }
    $data .= "<table border=1 cellpadding=5 width=100%>¥n";
    $data .= "<tr align=center><td>問題文</td><td colspan=2><textarea name=mondai rows=10 cols=60>ここに問題文を
入力してください</textarea></td></tr>¥n";
    $data .= "<tr align=center><td>問題文に含まれる図<br><font color=#0000FF>(必須ではありません)</font></td><td
colspan=2><input type=file name=monimg></td></tr>¥n";
    $data .= "<tr align=center><td>解答群</td><td colspan=2>";
    for($i=1;$i<=$drill_select[$drill];$i++){
        $data .= "選択肢$i<input type=text name=sen$i size=75><br>";
    }
    $data .= "<input type=checkbox name=scheck value=1 checked>出題時に選択肢をシャッフルする</td></tr>¥n";
    $data .= "<tr align=center><td>解説文</td><td colspan=2><textarea name=kaisetu rows=10 cols=60>ここに解説文
を入力してください</textarea></td></tr>¥n";
    $data .= "<tr align=center><td>解説文に含まれる図<br><font color=#0000FF>(必須ではありません)</font></td><td
colspan=2><input type=file name=kaiimg></td></tr>¥n";
    $data .= "<tr align=center><td>正解</td><td colspan=2>";
    $data .= "<select name=seikai><option value=0 selected>選択してください";
    for($i=1;$i<=$drill_select[$drill];$i++){
        $data .= "<option value=$i>選択肢$i";
    }
    $data .= "</select></td></tr>¥n";
    $data .= "<tr align=center><td>問題分野</td><td><font size=-1>第１分野</font><br>";
    $data .= "<select name=group onChange=¥"change(this[this.selectedIndex].value)¥"><option value=0>選択してく
ださい";
    $i=1;
    foreach(@drill_group_data){
        if($i == $group && $next_flg == 1){
```

```
        $data .= "<optior  $i s  $i selected>$_<br>";
      }else{
        $data .= "<optior  $i>$  $i>$_<br>";
      }
      $i++;
    }
    $data .= "</select></tc  nt  nt size=-1>第2分野</
    $data .= "<select name=  ion  ion value=0 selected>
    $data .= "</select></tc  ";  ";

    $data .= "<tr align=cer  出典  出典</td><td colspan=
    if($next_flg == 0){
      $data .= "<select na  e><  e><option value=0 selv";                                  ,";
    }else{
      $data .= "<select na  e><  e><option value=0>選択
    }
    $i=1;
    foreach(@drill_source_c
      if($i == $source &&  g =  g == 1){
        $data .= "<optior  $i s  $i selected>$_<br>";
      }else{
        $data .= "<optior  $i>$  $i>$_<br>";
      }
      $i++;
    }
    $data .= "</select></tc  ";  ";
    $data .= "</table><br>¥
    $data .= "<input type=h  me=  me=drill value=$drill
    $data .= "<input type=h  me=  me=m value=add2>¥n";
    $data .= "<center><inpu  ubm  ubmit value=問題の追加n";                                  ¥n";
}#end:add1

#==== エラー判定 ====
sub check{
    if($mondai eq ""){ #問題  カチ  カチェック
      $err_data .= "・問題  され  されていません<br>¥n"
      $err_flg=1;
    }
    for($i=1;$i<=$drill_sel  ll]  ll];$i++){
      $tmp = "sen" . $i;
      if($IN{$tmp} eq "")  未入  未入力チェック
        $err_data .= "・i  全て  全て入力されていません
        $err_flg=1;
        last;
      }
      push @i_sen,$IN{$tmp
      $IN{$tmp} =~ s/:/:/
      $IN{$tmp} =~ s/,/, /
      $out_sen .= "$IN{$tm
    }
    if($seikai == 0){ #正解  カチ  カチェック
      $err_data .= "・正解  択さ  択されていません。<br
      $err_flg = 1;
    }
    if($group == 0){ #第1  カチ  カチェック
      $err_data .= "・問題  野か  野が選択されていません
      $err_flg = 1;
    }
    if($sub == 0){ #第2分野  チェ  チェック
      $err_data .= "・問題  野か  野が選択されていません
      $err_flg = 1;
```

```
    }
    if($source == 0){ #出典未入力チェック
        $err_data .= "・出典が選択されていません。<br>¥n";
        $err_flg = 1;
    }
    for($i=0;$i<$drill_select[$drill];$i++){ # 選択肢重複チェック
        for($j=$i+1;$j<$drill_select[$drill];$j++){
            if($i_sen[$i] eq $i_sen[$j] && $i_sen[$i] ne ""){
                $err_data .= "<font color=#FF0000>・同じ選択肢が複数入力されています。</font><br>¥n";
                $err_flg = 1;
                last;
            }
        }
    }
}#end:check

#=== エラー ===
sub err{
    $data .= "</head>¥n";
    $data .= "<body>¥n";
    $data .= "<table border=0 cellspacing=0 width=100%>¥n";
    $data .= $err_bar;
    $data .= "<tr bgcolor=$c2 height=30><th align=center nowrap><b>エラー</b></th></tr>¥n";
    $data .= "</table>¥n¥n";
    $data .= "<hr><font color=#FF0000>¥n$err_data¥n</font><br>¥n";
    $data .="<hr><center>ブラウザの"戻る" をクリックして前の画面に戻って、もう一度入力してください。<br><br>¥n";
}

#--- HTML出力 ---
$data .= "</body></html>";
$len = length($data);
print "Content-type:text/html¥n";
print "Content-length:$len¥n¥n";
print $data;
exit;
```

```
#!/usr/local/bin/perl

#=================================================#
# 問題バックアップデータ編(monbacmonback_admini.cgi) #
#=================================================#

require "cgi-lib.pl";
require "jcode.pl";

&ReadParse(*IN);
$m = $IN{m};          #選択機能(機能(index,write)
$drill = $IN{drill}; #ドリ号  号

$index_shell_file    = '.ex_shex_shell.cgi';    #シェルトップページ
$index_admini_file   = '.x_adm_admini.cgi';    #管理者モード
$monback_admini_file = '.ack_ack_admini.cgi';  #問題バックアップＣＧＩ
$settei_file         = '.ei.tei.txt';          #設定テキストファイル

$c1 = '#dcdcdc'; #メニューの色の色の設定１
$c2 = '#ffcc33'; #メニューの色の色の設定２
$c3 = '#ffe566'; #メニューの色の色の設定３
$c4 = '#eeeeee'; #メニューの色の色の設定４
$v = 40; #一度に表示する問

$err_flg=0;
$end_flg=0;
$next_flg=0;

#======== 設定ファイルの ==========#
$s_title       = 0; #ドリイトイトル
$s_pass        = 1; #ドリ理す理するためのパスワード
$s_explain     = 2; #ドリ明 明
$s_directory   = 3; #問題されされているディレクトリ
$s_select      = 4; #選択
$s_time        = 5; #模擬の時の時間
$s_day         = 6; #復習と間と間隔時間
$s_group       = 7; #第１
$s_sub         = 8; #第２
$s_source      = 9; #出典
#=================================================#
$count=0;
open (IN, "$settei_file") 設定 設定ファイル読み込み —#
   while(<IN>){
      chomp;
      @settei_data = spli);  );
      $drill_title[$count settesettei_data[$s_title];
      $drill_directory[$c = $s = $settei_data[$s_directory];
      $drill_group[$count $se $settei_data[$s_group];
      $count++;
   }
close(IN);
#=================================================#
$data .= "<html><head><ti理者理者モード</title></head>¥n";
$data .= "<body>¥n";
$data .= "<form method=P0tion=tion=$monback_admini_file>¥n";
$data .= "<table border=0 spac spacing=0 width=100%>¥n";
$data .= "<tr bgcolor=$c1>lign lign=left nowrap><font size=-1><a href=$index_shell_file>
<a href=$index_admini_filndexndex>管理者モード</a> > ドリルの問題の再分類</font></th><
$data .= "<tr bgcolor=$c2nt=3nt=30><th align=center nowrap><b>ドリルの問題を再分類</b>
$data .= "</table>¥n¥n";
#=================================================#
```

```
#――― 項データ&ﾌ ―― ータ読み込み ―――
sub r{ data{
  #= == 問題: ルの中身 ==========#
  $m      = 0;  )
  $m  ai  = 1;  問題文
  $m  mg  = 2;  問題文の図
  $m  ct  = 3;  解答の選択肢
  $m  ck  = 4;  選択肢のシャッフルフラグ
  $m  etu = 5;  解説文
  $m  mg  = 6;  解説文の図
  $m  ai  = 7;  正解番号
  $m  p   = 8;  第1分野番号
  $m      = 9;  第2分野番号
  $m  ce  = 10  出典番号
  #=========== ==========#
  $b  in_file    /drill_data/' . $drill_directory[$drill] . '/back_mon.txt';
  $b  _oup_file  /drill_data/' . $drill_directory[$drill] . '/back_group.txt';
  $m  ;t=0;
  op  "N, "$back ile"); #― 問題データ読み込み ―#
      le(<IN>){
      phomp;
      dmondai_da  split(/:/);
      dmondai_ic  ount] = $mondai_data[$m_id];
      dmondai_mc  $m_count] = $mondai_data[$m_mondai];
      dmondai_mc  $m_count] = $mondai_data[$m_monimg];
      dmondai_se  $m_count] = $mondai_data[$m_select];
      dmondai_sc  $m_count] = $mondai_data[$m_scheck];
      dmondai_ka  [$m_count]= $mondai_data[$m_kaisetu];
      dmondai_ka  $m_count] = $mondai_data[$m_kaiimg];
      dmondai_se  $m_count] = $mondai_data[$m_seikai];
      dmondai_gr  m_count]  = $mondai_data[$m_group];
      dmondai_su  count]    = $mondai_data[$m_sub];
      dmondai_sc  $m_count] = $mondai_data[$m_source];
      cm_count++
  cl  N);
  op  "$backgr ile"); #― 分野データ読み込み ―#
      le(<IN>){
      phomp;
      kbackgrou  = split(/:/);
  cl  N);
}#end tl_data

#――― 作の選択 ―
if($m  eindex"){
  &i
}elsi  "eq "write
  &w
}

#――― 理:問題の再 ―――
sub w
  &r  data;
  fo  i0;$i<$v {  $m_count;$i++){ #― 未入力エラー判定 ―#
      ') = "mon"
      $IN{$tmp}  {
      err_flg=
      err;
      last;
```

```
    }
  }
  if($err_flg==0){ #— 分野毎に問題ファイルに書き出す —#
    @drill_group_data  = split /,/, $drill_group[$drill];
    $drill_number = @drill_group_data;
    for($i=0;$i<$drill_number;$i++){
      $x=$i+1;
      $write_file = '../drill_data/' . $drill_directory[$drill] . "/mon" . $x . ".txt";
      open(OUT,">>$write_file");
      flock(OUT,2);
        for($j=0;$j<$v && $j<$m_count;$j++){
          $tmp = "mon" . $j;
          if($x == $IN{$tmp}){
            @key = ('A'..'Z','a'..'z','0'..'9');
            $id = $x . $key[int (rand (62))] . $key[int (rand (62))] . $key[int (rand (62))] . $key[int (rand
(62))] . $key[int (rand (62))];
            print                                                                                    OUT
"$id:$mondai_mondai[$j]:$mondai_monimg[$j]:$mondai_select[$j]:$mondai_scheck[$j]:$mondai_kaisetu[$j]:$mondai_k
aiimg[$j]:$mondai_seikai[$j]:$x:$mondai_sub[$j]:$mondai_source[$j]¥n";
          }
        }
      flock(OUT,8);
      close(OUT);
    }

    #—— backmon.txt から分類済みの問題を削除 ——
    open(IN,"$backmon_file");   #— 問題バックアップデータ読み込み —#
      @s_line = <IN>;
    close(IN);
    open(OUT,">$backmon_file"); #— 今回編集した問題をファイルから削除 —#
      $i=0;
      foreach(@s_line){
        if($i >= $v){
          print OUT $s_line[$i];
        }
        $i++;
      }
    close(OUT);
    chdir "../drill_data/$drill_directory[$drill]";
    if(-z "back_mon.txt"){
      unlink "back_mon.txt";
      unlink "back_group.txt";
      $end_flg=1;
    }
    chdir "../../admini_CGI";
    if($end_flg){
      $data .= "<hr>・問題の再分類が完了しました。<br>¥n";
      $data .= "・これで" ドリル内の問題の編集" モードで編集を行うことができます。<hr>¥n";
      $data .= "<center>管理者モードに戻る場合は上の" 管理者モード" をクリックして下さい<br>¥n";
      $data .= "最初の画面に戻る場合は" シェルトップページ" をクリックして下さい。</center><br>¥n</form>¥n";
    }else{
      $next_flg=1;
      &index;
    }
  }
}#end:write

#—— No1:問題バックアップデータ表示 ——
sub index{
  &read_data;
  if($next_flg){
```

```
      $data .= "<hr>・まだ分類されていない問
   }else{
      $data .= "<hr>・これからドリルの問題を
      $data .= "・問題全てを分類分けした後、"
   }
   $data .= "<table border=0 cellspacing=0 c
   $data .= "<tr bgcolc
size=-1><b>$drill_title[$drill]</b></font></
   $data .= "<tr bgcolor=$c3 align=center><td
変更前</b></font></td><td nowrap><font size=
   @drill_group_data = split /,/, $drill_gr
   for($i=0;$i<$v && $i<$m_count;$i++){
      $data .= "
size=-2><b>$backgroup_data[$mondai_group[$i]
      $data .= "<td align=center><select nam
      $j=1;
      foreach(@drill_group_data){
         if($_ eq $backgroup_data[$mondai_gr
            $data .= "<option value=$j selec
         }else{
            $data .= "<option value=$j>$_";
         }
         $j++;
      }
      $data .= "</td></tr>¥n";
      $data .= "<tr><td bgcolor=$c4 colspan=
   }
   $data .= "</table><br>¥n";
   $data .= "<input type=hidden name=m value
   $data .= "<input type=hidden name=drill v
   $data .= "<center><input type=submit valu
}#end:index

#―― エラー処理 ――#
sub err{
   $data .= "<hr><center>エラー</center><hr>
   $data .= "<font color=#FF0000>・分類分け
   $data .= "ブラウザの" 戻る" か上の" ドリ
}

#―― HTML 出力 ――
$data .= "</body></html>";
$len = length($data);
print "Content-type:text/html¥n";
print "Content-length:$len¥n¥n";
print $data;
exit;
```

```
き分類を行ってください。<hr>¥n";

¥n";
クして下さい。<hr>¥n";

>¥n";
an=3 align=center nowrap><font

</b></font></td><td nowrap><font size=-1><b>
></td></tr>¥n";

$i]</td><td align=center><font

)>選択してください";

n";

r>¥n</form>¥n";

す。</font><hr>¥n";
ックして再度分類分けを行ってください。¥n";
```

資料２　ドリルシェルのプログラ

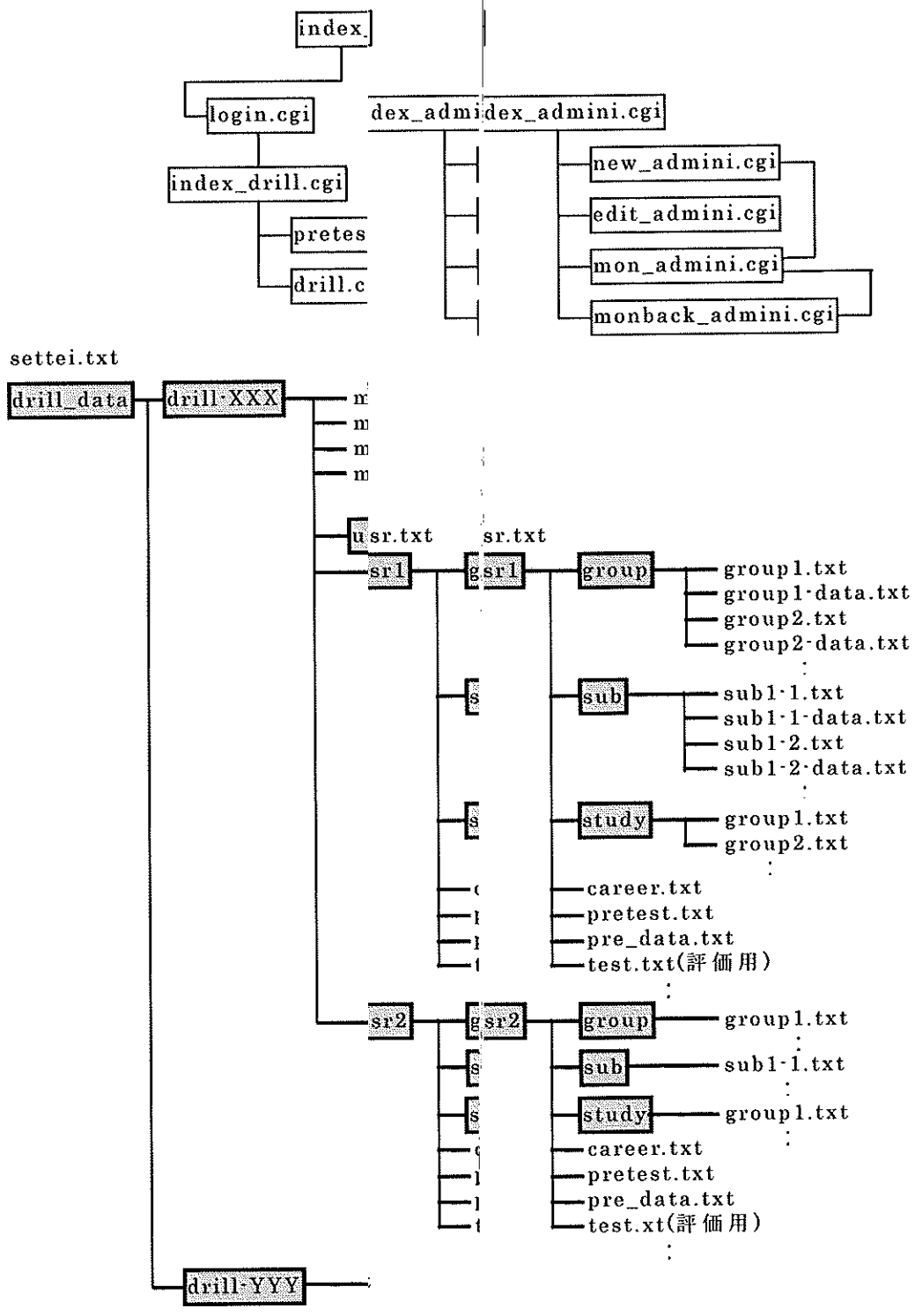

料２：ドリ　料２：ドリルシェルのプログラムの構成

資料３　　テストの配布資料とアンケート結果

１：ドリ　　ドのユーザテスト２の配布資料とアンケート結果

「ドリルモードユーザテスト」

年　月　日

氏名：

1．はじ

・今日は　　間、基本情報技術者試験（午前）の資格試験の学習を行ってもらいます。今回　　結果は今後の卒業研究を改善していく上での貴重な意見として参考にさせてい

・学習の　　は、「学習の流れ」を参考に行ってください。また、学習中に分からないこと　　などがありましたら、実験者に申し出てください。

2．学習

・学習の　　以下のようになっています。

順番		内容	実験日
①	ドリル	報技術者試験（午前）」のログイン（または新規ユーザ登録）	１日目
②	ドリル	模擬試験から「実験用テスト」を選んでテストを行う	
③	「実験	」の解答結果を確認	
④	「模擬	違った問題を学習」又は「分野別学習」で学習を行う	1～6日目
⑤	アンケ	記入	７日目

①：ド　　本情報技術者試験（午前）」のログイン（または新規ユーザ登録）

・ドリル　　してから新規ユーザ登録を行って下さい。この時入力したユーザIDとパスワー　　学習を再び行う際に必要となりますので忘れないようにお願いします。

②：『模　　の過去テストから「実験用テスト」を選択してテストを行う

・ログ　　模擬試験の過去テストから「実験用テスト」を選択して、現時点でのあなた　　を診断するためにテストを行ってください。わからない問題がありましたら無　　ずに解答欄を無記入で解答を行ってください。

③：「実　　ト」の解答結果を確認

・「実験　　」の解答結果を確認して、必要ならば問題の解説を読んでみて下さい。また、　　正解数を下に記入してください。

正解数＿＿＿

・正解数　　後は、一旦「メニューに戻る」をクリックしてドリルモードのメニュー画面に　　ください。

■「実験用テスト」について、以下の質問にお答えください。

「実験用テスト」では 1 画面に全ての問題が表示されていますが、問題が見づらいと感じることはありましたか？見づらいと感じた場合はその理由をお書きください。

1．見づらいと感じる　　2．特に何も感じない(協力者全員)　　3．見やすいと感じる

理由：

・見やすいとも思わないが、次に進んだり戻ったりしやすい。(協力者 A)

・「実験用テスト」の診断結果の画面では、各問題の解説をご覧になりましたか？見なかったと答えた場合はその理由をお書きください。

1．見た(協力者 B,C,D,E)　　2．見なかった(協力者 A)

理由：

・気が付かなかった。(協力者 A)

・1 問だけ。どんな風に出るのかと思って。(協力者 B)

④：「模擬試験で間違った問題を学習」又は「分野別学習」で学習を行う

・学習は今日から 5 日間の毎日、あなたのパソコンでブラウザを開いて行って下さい。

・学習は、「模擬試験で間違った問題を学習」と「分野別学習」の 2 つの方法があります。それぞれの学習の仕方は以下の通りです。

【模擬試験で間違った問題を学習】

・「実験用テスト」であなたが間違った問題の学習を行うことができます。

・この「模擬テストで間違った問題を学習」は、学習する問題がなくなるまで毎日行って下さい。

【分野別学習】

・学習分野を選択して学習を行います。このとき、模擬試験で正答率の低かった分野は色付きで表示されています。

・この「分野別学習」では、どの分野を選択して学習することも可能です。苦手分野を中心に学習したり、好きな分野を学習しても構いません。

・学習期間中のあなたの学習履歴はシステムに保存されています。このデータは今後システムの改善のために使用させていただきます。

・学習中は 1 日毎に、あらかじめ配布された「学習チェックリスト」に、その日行っ

た学習について簡単に記入してください。

・「間違った問題を学習」又は「模擬試験」で学習を行っている途中に、一旦学習を終了したいときは「学習を終了する」ボタンをクリックすると、それまでの学習データが保存されます。学習を終了後、再び学習を始める時はトップページからログインしてください。

⑤：アンケート等の記入

・アンケート等の記入は、学習の終了後の６日目に行います。

学習チェックリスト

名前：＿＿＿＿＿＿＿＿

習について記入いて記入してください。（　　月　　日）
た時間をそれぞれをそれぞれ記入してください。
模擬試験で間違っで間違った問題を学習」・・・　　分
分野別学習」　　習」　　・・・　　分

度学習しましたしましたか？

＿＿＿問程度

行った感想等が感想等がありましたら記入お願いします。

習について記入いて記入してください。（　　月　　日）
た時間をそれぞれをそれぞれ記入してください。
模擬試験で間違っで間違った問題を学習」・・・　　分
分野別学習」　　習」　　・・・　　分

度学習しましたしましたか？

＿＿＿問程度

行った感想等が感想等がありましたら記入お願いします。

《　　について記入してください。(　　月　　日)

時間をそれぞれ記入してください。

疑試験で間違った問題を学習」・・・　　分

予別学習」　　・・・　　分

学習しましたか？

問程度

った感想等がありましたら記入お願いします。

《A)　について記入してください。(　　月　　日)

時間をそれぞれ記入してください。

疑試験で間違った問題を学習」・・・　　分

予別学習」　　・・・　　分

学習しましたか？

問程度

った感想等がありましたら記入お願いします。

《　　について記入してください。(　　月　　日)

時間をそれぞれ記入してください。

疑試験で間違った問題を学習」・・・　　分

予別学習」　　・・・　　分

学習しましたか？

問程度

った感想等がありましたら記入お願いします。

「ドリルモード テスト」ト」アンケート用紙

年　月

名前：

■今

)1日目の験で使用したブラウザからお答お答えください。

○学習]Internet Explorer　(5.5(協力者 力者 D)　6(協力者 B,C))

・「]Netscape Navigator　(5(協力者 A, 者 A,B,E)　6　7)

・「]その他　(　　)

■先

○何問たテストの結果について思いますますか？

・もう　と勉強するべきでした。(協力者

・やっ　えで覚えていた。それでも満点い。(協力者 協力者 B)

・最初

○学習 試験でなんとなく正解した問題かったと思いと思います。(正解者 C)

・力は　いると思った。だけど暗記してい そのまま答まま答えている部分があったから、本当に力が付いた

かどう　。(協力者 D)

・前回　、かなり良くなった。繰り返し、た問題を学習を学習した成果だと思う。(協力者 E)

■今

験では毎日学習を行っいましたしたが、それについてどう思いますか？

・好き　に勉強。(協力者 A)

・途中

)2日目の開いたけど、やる事自体、苦でに。今回のよ回のように学習記録を残す事になると、頑張ろうと思

ってい

○学習 力者 B)

・今回　・「数が少なかったからなのかもしが、何回も全回も全く同じ問題を解いていると、計算方法を覚える

という　・「答えの数字を覚えてしまうので、?って思いす思いました。(協力者 C)

・いい　。毎日コツコツやる事は大事だ (協力者 D)　者 D)

・学習

○何問がそれほど大量ではなかったの飽きることなことなく学習できた。(協力者 E)

■こ

テムは資格試験を勉強こ有効だ効だと思いますか。

・思い

○学習 弱点を集中的に学べるところがら (協力者 A)力者 A)

・答え　てしまう部分を除けば、繰り返やるのでいいでいいと思う。(協力者 B)

・単語　などを勉強するのにはいいと思い、計算の問題の問題には有効かどうかは分かりません。(協力者 C

・有効　う。だけど答えをそのまま覚え解き方を覚えを覚えるのを区別して、各々で工夫して学ぶ必要があ

ると思　力者 D)

・繰り　習する事で、着実に自分の知識いるのが実感が実感できるので有効だと思う。(協力者 E)

■今 なたが基本情 式験の勉強 際に、際に、 ムを ムを利用したい と思 か か？

・思い (協力 (協力者 A)

・使 い(い(少なくとも本て (協力者 B)

・利用 たい たいとは思いまし)

・思 力者 力者 D)

・分野 の問 の問題数が増える テムを利用したストでストで このシ このシステムの方が、自分に は有 は有効そうだ。(協

■「 った った問題を学習 模擬試験」 た学習 た学習 以下の 以下の質問に答えてく い。 い。

・学 進め 進めている途中 「 「 解き方を忘 ほうこ ほうこ した したか？

度々 度々あった 少しあっ者全員) 者全員) . 無 . 無かった

・学 問 問題の選択肢 覚えてしま はありは あり

度々 度々あった(協力 2． った(協 った(協 . な . なかった

・問 解説 解説を表示され 解説文を る「解 る「解 で問題 で問題の解き方を理解 らこ らここを押して というボ ありまあります そのボ そのボタンをクリック 解説 解説を消去する りましたか々消去 々消去 しくに しくは“消去しなかった と答 と答えた方はそ お書きくだ

消去した(協)

消去した(協 ,C,D) ,C,D)

しなかった E) E)

理由

がな がないことがあ 協力者 A)

前に 前に答えを覚え るので、消 味ない 味ない 。(協 。(協力者 B)

くさ くさくなったた (D)

■ モー モードのメニ ついて以下 に答え に答え 。 。

・現 ドリ ドリルモードの 画面では、 ドウサ ドウサ 大化し 大化しなければウメニ がウ がウィンドウ らなくなっ す。こ す。こ モー モードのメニュー画面 示す 示する際、ウ 最大化して なりまなりま

1．最大化して見た(協力者 A，C，E)　　2．そのままの状態て 報技者 B，D)

・メニュー画面には多くの情報が一度に表示されていますが、そ　て操作がしにくいと感じたり、見づらいと感じたりすることはありましたか？やるよ

1．度々あった　　2．少しあった(協力者全員)　　こ。(協った

－分野別が縦に長くて見づらいと思った。(協力者 B)　　ら、こ

力者 E

■今回の作業全体をとおして、以下の質問に答えてください。

・レイアウトや文章の表示方法について気になることがありま 」又できるだけ具体的にお書きください。

－診断結果には、問題番号をクリックすると解説が見られる所を書いてい で問(協力者 A)

－初日に学習した時、上のほうに表示されているものが一瞬分からなか ご、問題を解いているうちに分かった。(協力者 D)

－ドリルモードの画面で、分野別学習の表示が縦長すぎるのが、やっぱ で正(協力者 E)

者 A,E

・あいまいな表現や学習をすすめていくうえでの疑問点などがあ ら、できるだけ具体的に記入してください。　　てい

－解説の意味がわからないところもあった。特にどこという風に覚えてい くだ用語の問題だった。(協力者 B)　　こと

－解答が答えになっていないものがあった(協力者 D)　　の理

1．

・今後、この「ドリルモード」を改善していくためのアドバイス 2．したら記入お願いします。

3．

－知的技能がやっぱりドリルで表現するのは難しいと思いました(協力者

－答えで覚えられないようにすればいいと思う。図表はそのまま覚えてしまったか語や数値も。(協力者 B)　　にしま

－どの程度分かっている学習者を相手にするかを明確にすれば、答えも う。(協なるのでは、と思った。(協力者 D)

一画

ご協力ありが いました。

メニ

全て

ンド

「管理者モードユーザテスト」

年　月　日

氏名：

1. はじめ

・これから　　業を行ってもらいます。今回の実験結果は今後の卒業研究を改善していく上　　な意見として参考にされて頂きます。

・作業は順　　てください。また、作業中に分からないことや疑問点などがありましたら、　　申し出てください。

2．作業の

・下の作業　　⑤まで順番に行ってください。また、作業を１つ終了する毎に質問にお答え

	内容
	新規のドリルテンプレートを作成
	ドリルの設定を変更（既存のドリルの編集）
	問題の追加（ドリル内の問題の編集）
	問題の修正・削除（ドリル内の問題の編集）
	ドリルの削除（既存のドリルの編集）

作業①：「新規ドリルのテンプレート作成」で、以下の以下のデー入力 リ リ
ルのテンプレートを作成してください。

○ 新規ドリルのレート作成（作成 ○		
データ項目	入力してもらてもらうデ容	
ドリルのタイトル	初テムアドミアドミニス ータ試験	
ドリル管理用のパスワード	tes test	
ドリルの説明	このはユーザテスザテスト用リルで	
問題の選択肢数	4 4	
模擬試験の時間	30 30	
復習の回数と日数間隔	1回 日 2回目 回目・・・ の計	
分野名	第1	第 第
	コンピュー基礎	情論理
		数用
		デ構造
	情報化	情格
		企計
出典名	平成11年 11年度秋 平成12年 12年度春 平成12年 12年度秋	

■データ項目「復習の回数と日数間隔」にて、エラーエラー表示れる る 力 力
できましたか？できなかった場合はその理書いてくだください。

1．できた(協力者A，B)　　2．で．できなた

理由：

■データ項目「第1分野名」、「第2分野名ついて、エ、エラーがさ さ く く
入力することができましたか？できなかっ合はその理の理由をてくた た

1．できた　　きなかったかった(協力，B)

理由：

－エラーは出なかったが、最初に分野名をる時、第1、第1、第2別がさ さ た た
ため、わかりにくかった。(協力者A)

－“分野”とだけ書かれてあったので、入らかった。(た。(協力